ООО «ЭдемДОМ»

г. Тверь, наб. Реки Лазури д 15а, тел.: (4822) 75-03-07, e-mail: edemdom.tver@mail.ru, web-сайт: www.edemdom.ru

ЭСКИЗНЫЙ ПРОЕКТ

одноэтажного жилого дома из профилированного клееного бруса

Заказчик:	Машин А.Н.
Генеральный директор:	Липих Н.Н.
Архитектор:	Левиков А.В.

ЭДЕМ ДОМ

Тверь 2013 г.

Ведомость чертежей марки АР

Лист	Наименование	Примечание
	Титульный лист	
1	Ведомость чертежей марки АР. Общие указания	
2	План этажа М 1:100. План проемов этажа М 1:100	
3	Разрез 1-1 М 1:100. План крыши М 1:100	
4	Фасад А-Г. Фасад Г-А. Фасад 1-6. Фасад 6-1 М 1:100	
5	Перспектива. 3 видовые точки	

Экспликация помещений

первый этаж	
Гостиная	22,13
Кухня	15,20
Спальня	13,09
Спальня	15,74
Холл	15,57
Кладовая	3,63
С/у	4,73
Спальня	10,78
Крыльцо	2,31
Тамбур	5,51
Агрегатная	7,57
Общая площадь дома	116,26 м²

Общие указания

1. Проект разработан на основании утвержденного заказчиком технического задания.

2. Технические решения, принятые в рабочих чертежах, соответствуют требованиям экологических, санитарно-гигиенических, противопожарных и других действующих норм и правил и обеспечивают безопасную для жизни и здоровья людей эксплуатацию здания при соблюдении предусмотренных рабочими
чертежами мероприятий.

3. За относительную отметку 0,000 принята отметка низа 1-го венца.

4. Высотные отметка, указанные в проекте, действительны на момент возведения стенового комплекта, что связано с естественной усадкой бруса.

5. Здание, согласно "Техническому регламенту о требованиях пожарной безопасности" от 4 июля 2008г., классифицируется как:

- Степень огнестойкости здания - V;
- Класс функциональной пожарной опасности – Ф 1.4.

6. Проектируемое здание отдельностоящее одноэтажное. Имеет простую форму с габаритами в осях 10,4х13,8 м. Высота сруба по коньку 4,420 м относительно первого венца.

7. На этаже дома расположены: гостиная, кухня, три спальни, холл, кладовая, с/у, крыльцо, тамбур, агрегатная. Кровля простая, двухскатная.

8. Наружная отделка (выполняется по согласованию с заказчиком):

- Стены здания выполняются из клееного бруса сечением 185х200 мм. После возведения выполняется шлифовка с последующей окраской;
- Кровля запроектирована из гибкой черепицы.
- Оконные блоки здания выполняются из теплых профилей с заполнением стеклопакетами;
- Наружные дверные блоки - металлические, утепленные.

9. Внутренняя чистовая отделка в данном проекте не показана.

10. Установка оконных и дверных блоков выполняется через обсадной брус с предусмотрением осадочного зазора.

11. Устройство полов производить после прокладки коммуникаций.

						ЭП-Машин-2013		
Изм.	*Кол.*	*Лист*	*№док*	*Подп.*	*Дата*	*Эскизный проект одноэтажного жилого дома из профилированного клееного бруса*		
Архитектор		*Левиков А.В.*				*Тверская обл., Удомельский р-н, г. Удомля*	*Стадия*	*Лист*	*Листов*
Ген. дир.		*Липих Н.Н.*					*АР*	*1*	*5*
Заказчик		*Машин А.Н.*				*Ведомость чертежей марки АР Общие указания. Экспликация помещений*	*ООО «ЭдемДОМ»*	

План этажа М 1:100

План проемов этажа М 1:100

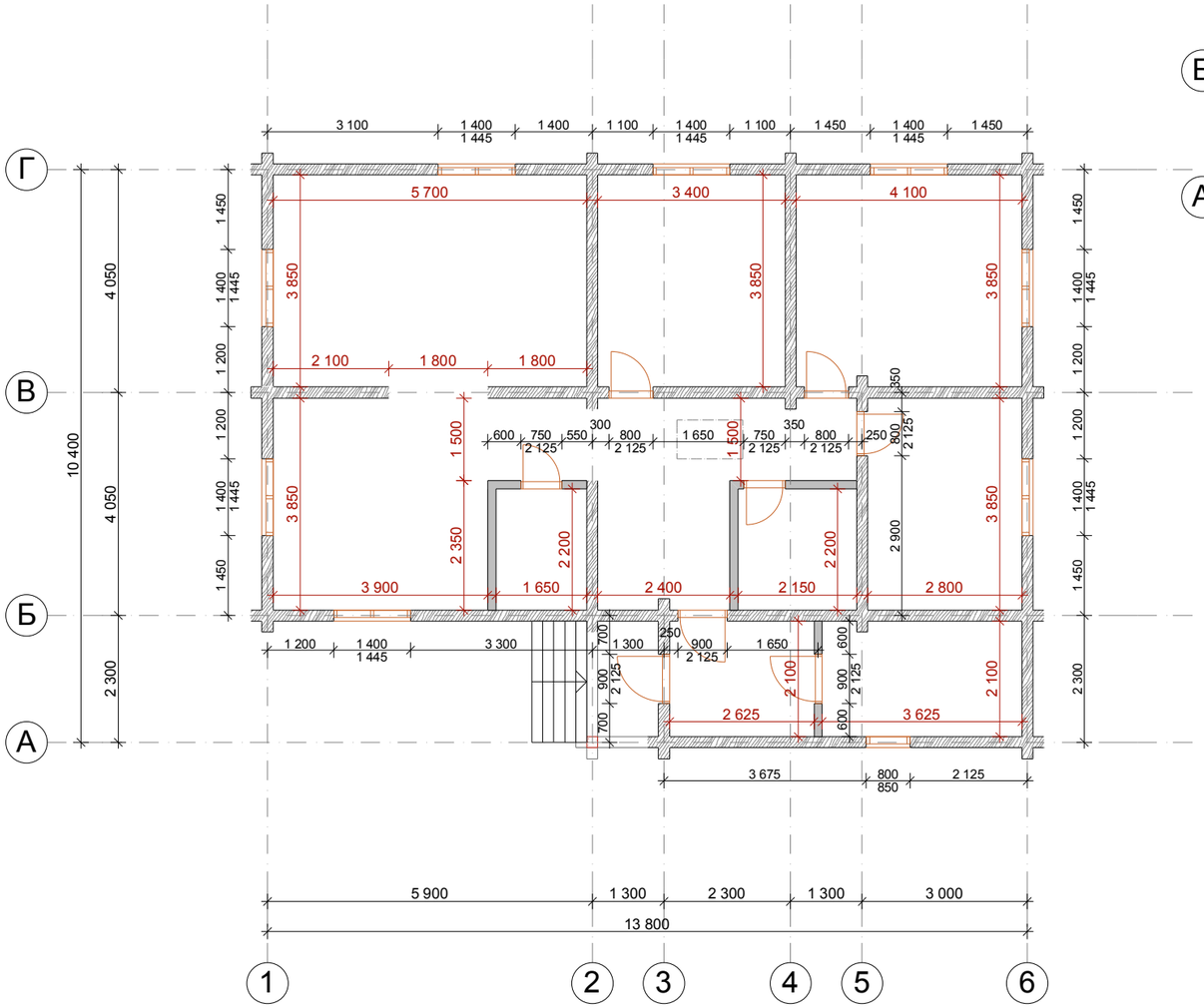

						ЭП-Машин-2013		
						Эскизный проект одноэтажного жилого дома из профилированного клееного бруса		
Изм.	Кол.	Лист	№док	Подп.	Дата			
Архитектор		Левиков А.В.				Тверская обл., Удомельский р-н, г. Удомля	Стадия	Лист	Листов
Ген. дир.		Липих Н.Н.					АР	2	5
Заказчик		Машин А.Н.				План этажа М 1:100 План проемов этажа М 1:100	ООО «ЭдемДОМ»		

Разрез 1-1 М 1:100

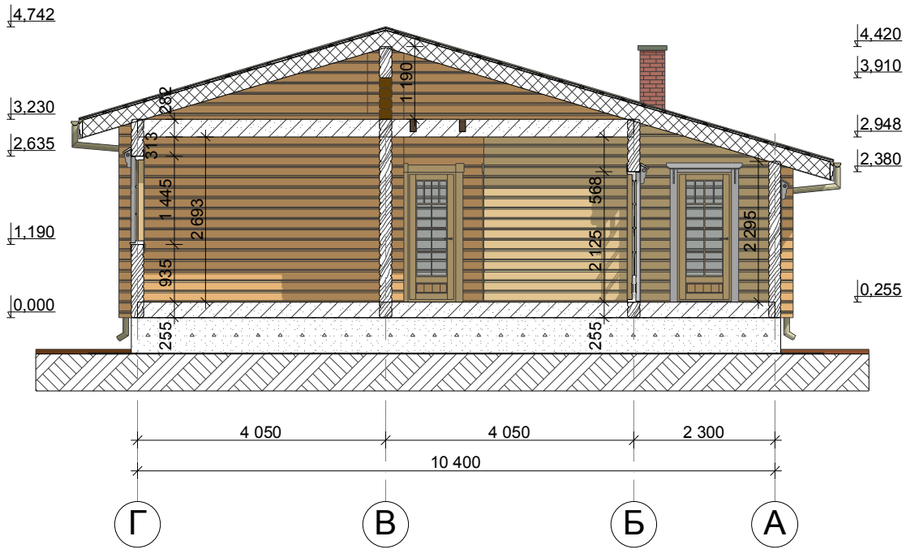

План крыши М 1:100

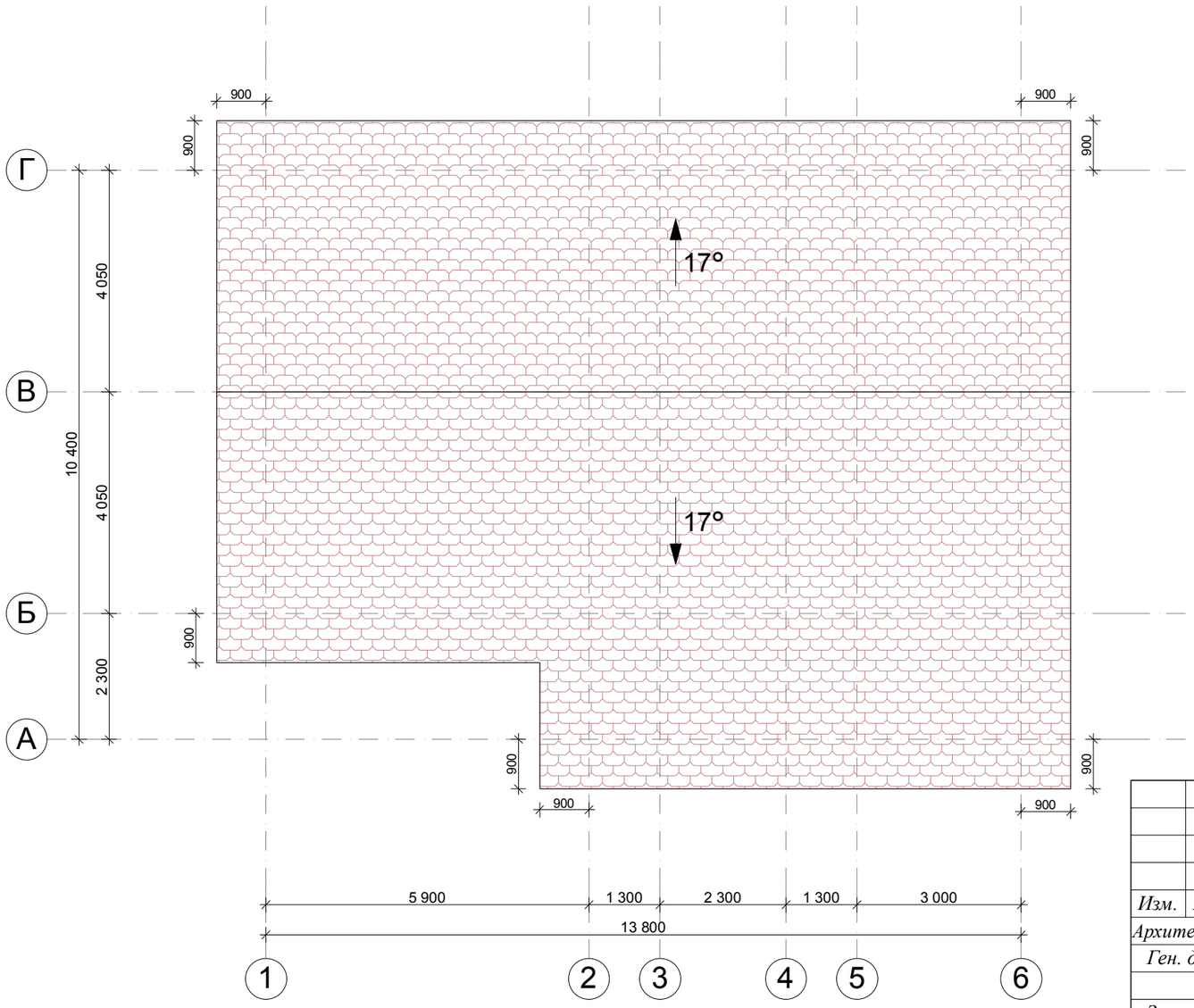

						ЭП-Машин-2013
						Эскизный проект одноэтажного жилого дома из профилированного клееного бруса
Изм.	Кол.	Лист	№док	Подп.	Дата	
Архитектор		Левиков А.В.				Тверская обл., Удомельский р-н, г. Удомля
Ген. дир.		Липих Н.Н.				
Заказчик		Машин А.Н.				Разрез 1-1 М 1:100 План крыши М 1:100

Стадия	Лист	Листов
АР	3	5

ЭДЕМ ДОМ

ООО «ЭдемДОМ»

Фасад 1-6 М 1:100

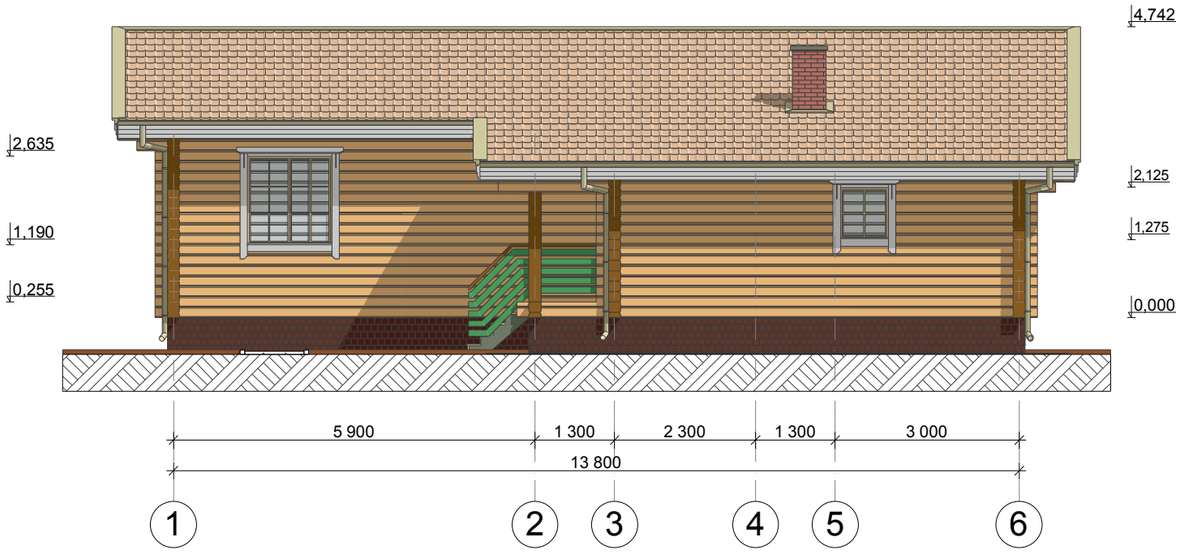

Фасад А-Г М 1:100

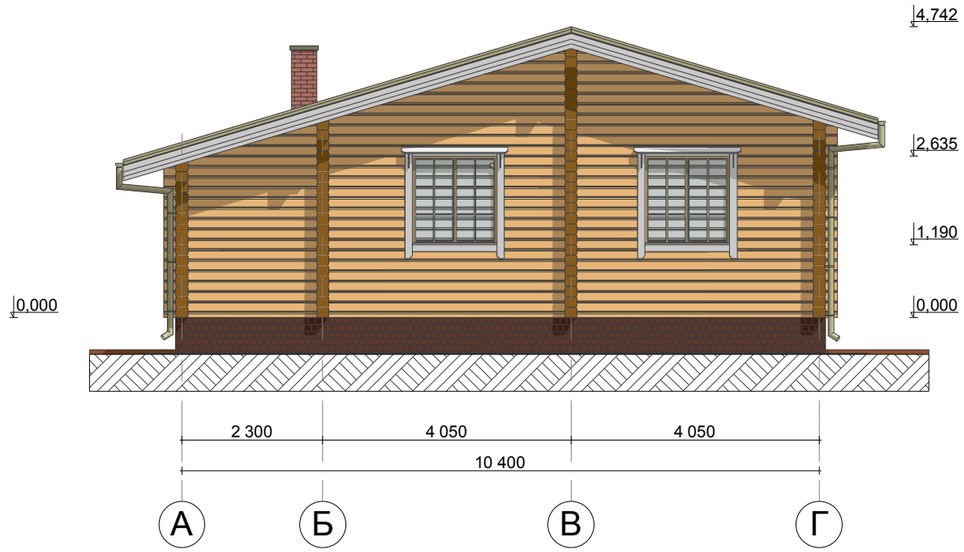

Фасад 6-1 М 1:100

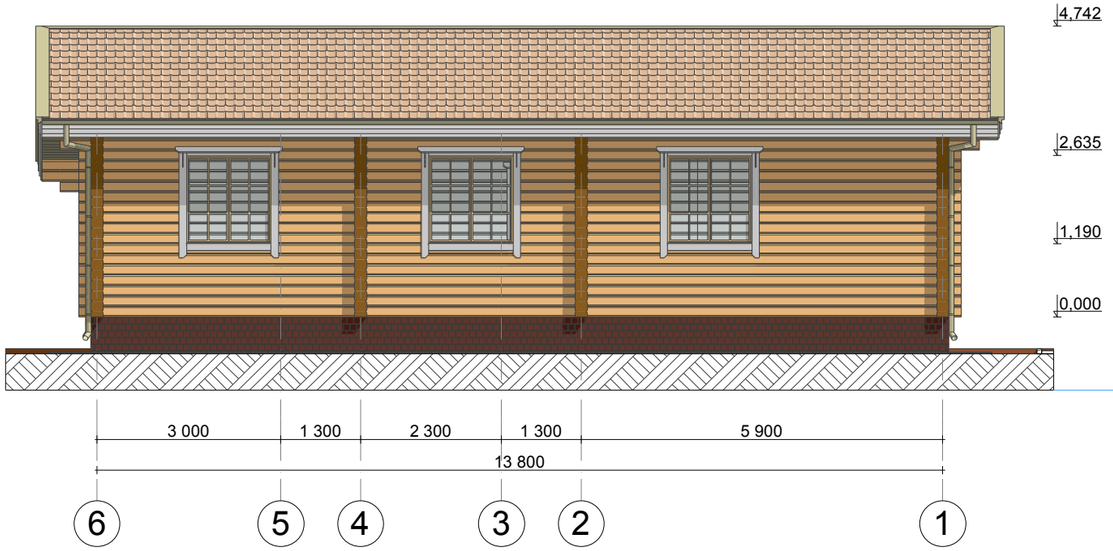

Фасад Г-А М 1:100

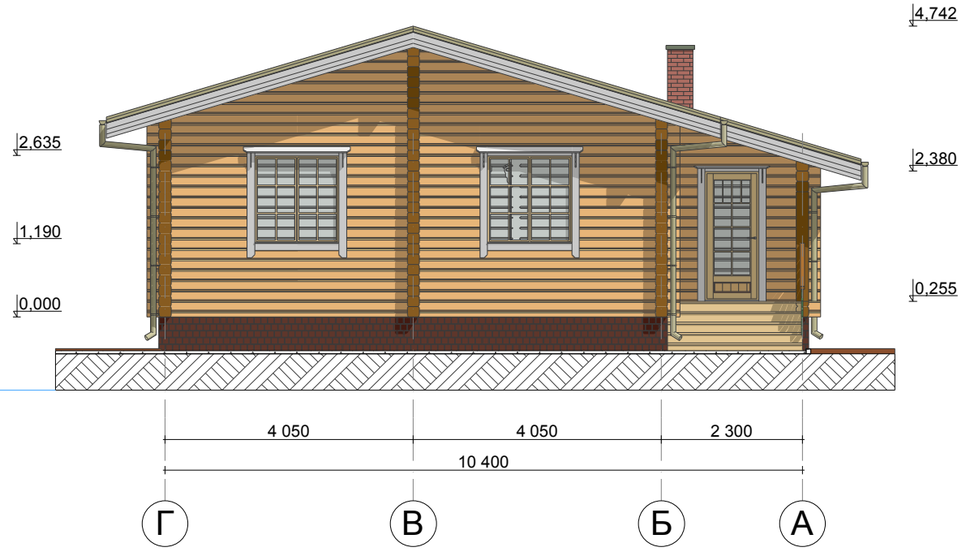

						ЭП-Машин-2013		
						Эскизный проект одноэтажного жилого дома из профилированного клееного бруса		
Изм.	Кол.	Лист	№док	Подп.	Дата			
Архитектор		Левиков А.В.				Тверская обл., Удомельский р-н, г. Удомля	Стадия	Лист	Листов
Ген. дир.		Липих Н.Н.					АР	4	5
Заказчик		Машин А.Н.				Фасад А-Г М 1:100. Фасад Г-А М 1:100 Фасад 1-6 М 1:100. Фасад 6-1 М 1:100	ЭДЕМ ДОМ	ООО «ЭдемДОМ»	

Перспектива. Видовая точка 1

Перспектива. Видовая точка 2

Перспектива. Видовая точка 3

						ЭП-Машин-2013			
						Эскизный проект одноэтажного жилого дома из профилированного клееного бруса			
Изм.	Кол.	Лист	№док	Подп.	Дата				
Архитектор		Левиков А.В.				Тверская обл., Удомельский р-н, г. Удомля	Стадия	Лист	Листов
Ген. дир.		Липих Н.Н.					АР	5	5
Заказчик		Машин А.Н.				Перспектива. Видовая точка 1 Перспектива. Видовая точка 2 Перспектива. Видовая точка 3	ООО «ЭдемДОМ»		

Ведомость чертежей марки КР

Лист	Наименование	Примечание
	Титульный лист	
1	Ведомость чертежей марки КР. Общие указания	
2.1-2.2	Фундамент. План фундамента М 1:100. Схемы армирования	
3.1-3.3	Перекрытия. План расстановки лаг покрытия и перекр. М 1:100.	
4	Крыша. План стропильной системы М 1:100. Узлы сопряжения	
5	Крыша. Перспектива. 2 видовые точки стропильной системы	
6	Разбрусовка. Перспектива. 2 видовые точки	
7	Разбрусовка. Перспектива. 2 видовые точки	
8	Разбрусовка. План стен	
9-18	Разбрусовка. Развертки стен	
19	Проемы. Деталь установки оконных проемов	
20	Проемы. Ведомость оконных и дверных проемов	

Ведомость ссылочных документов

Обозначение	Наименование	Примечание
ГОСТ 20850-84	Конструкции деревянные клееные	
СТО 36554501-002-2006	Деревянные клееные и цельнодеревянные констркции	
СНиП II-25-80	Деревянные конструкции	
ГОСТ 8486-86	Пиломатериалы хвойных пород	
СНиП 2.01.07-85*	Нагрузки и воздействия	
СНиП 2.02.01-83*	Основания зданий и сооружений	
СНиП 52-01-2003	Бетонные и железобетонные конструкции	
СНиП 2.03.11-85	Защита строительных конструкций от коррозии	

Общие указания

1. Проект разработан на основании утвержденного заказчиком архитектурного раздела.

2. Технические решения, принятые в рабочих чертежах, соответствуют требованиям экологических, санитарно-гигиенических, противопожарных и других действующих норм и правил и обеспечивают безопасную для жизни и здоровья людей эксплуатацию здания при соблюдении предусмотренных рабочими
чертежами мероприятий.

3. За относительную отметку 0,000 принята отметка низа 1-го венца.

4. Высотные отметка, указанные в проекте, действительны на момент возведения стенового комплекта, что связано с естественной усадкой бруса.

5. При разработке конструкций здания учтены следующие основные нагрузки и воздействия в соответствии со СНиП 2.01.07-85* "Нагрузки и воздействия":
- снеговая нагрузка для IV района - 240 кгс/кв.м;
- ветровая нагрузка для I района - 23 кгс/кв.м;
- постоянные нагрузки - по фактическому весу несущих и ограждающих конструкций;
- проектируемое здание относиться к II-му уровню ответственности с коэффициентом надежности по ответственности 0,95.

6. При проектировании фундаментов приняты следующие условия:
- невысокий уровень грунтовых вод;
- нормативная глубина сезонного промерзания грунтов составляет 1.5м.

7. Перед началом устройства фундамента необходимо выполнить снятие плодородного слоя.

8. Фундамент выполняется монолитным железобетонным. Бетон использовать класса не ниже В10. Рабочая арматура конструкции фундамента осуществляется из арматуры класса А400.

9. Для предотвращения передача влажности от фундамента в стены здания выполняется горизонтальная гидроизоляция между фундаментом и подвенечным окладом.

10. Подвенечный оклад обработать биозащитной пропиткой.

11. Сборку стенового комплекта начинать с укладки и выравнивания подвенечного оклада с последующей проверкой "горизонта" после установки 1 венца.

12. Стены здания выполняются из клееного бруса сечением 200x185(h). Устойчивость здания обеспечивается жесткостью узлов соединения.

13. В конструкции колонн включить компенсаторы усадки (домкраты металлические, винтовые).

14. Кровля здания имеет деревянную стропильную конструкцию.

15. Строительно-монтажные работы выполнять в соответствии со:
- СНиП 12-03-2001 "Безопасность труда в строительстве, Часть 1"
- СНиП 12-04-2002 "Безопасность труда в строительстве, Часть 2".

						ЭП-Машин-2013		
						Эскизный проект одноэтажного жилого дома из профилированного клееного бруса		
Изм.	*Кол.*	*Лист*	*№док*	*Подп.*	*Дата*			
Архитектор		*Левиков А.В.*				*Тверская обл., Удомельский р-н, г. Удомля*	*Стадия*	*Лист*	*Листов*
Ген. дир.		*Липих Н.Н.*					*КР*	*1*	*20*
Заказчик		*Машин А.Н.*				*Ведомость чертежей марки КР Общие указания. Ведомость ссылочных документов*	*ООО «ЭдемДОМ»*	

План фундамента М 1:100

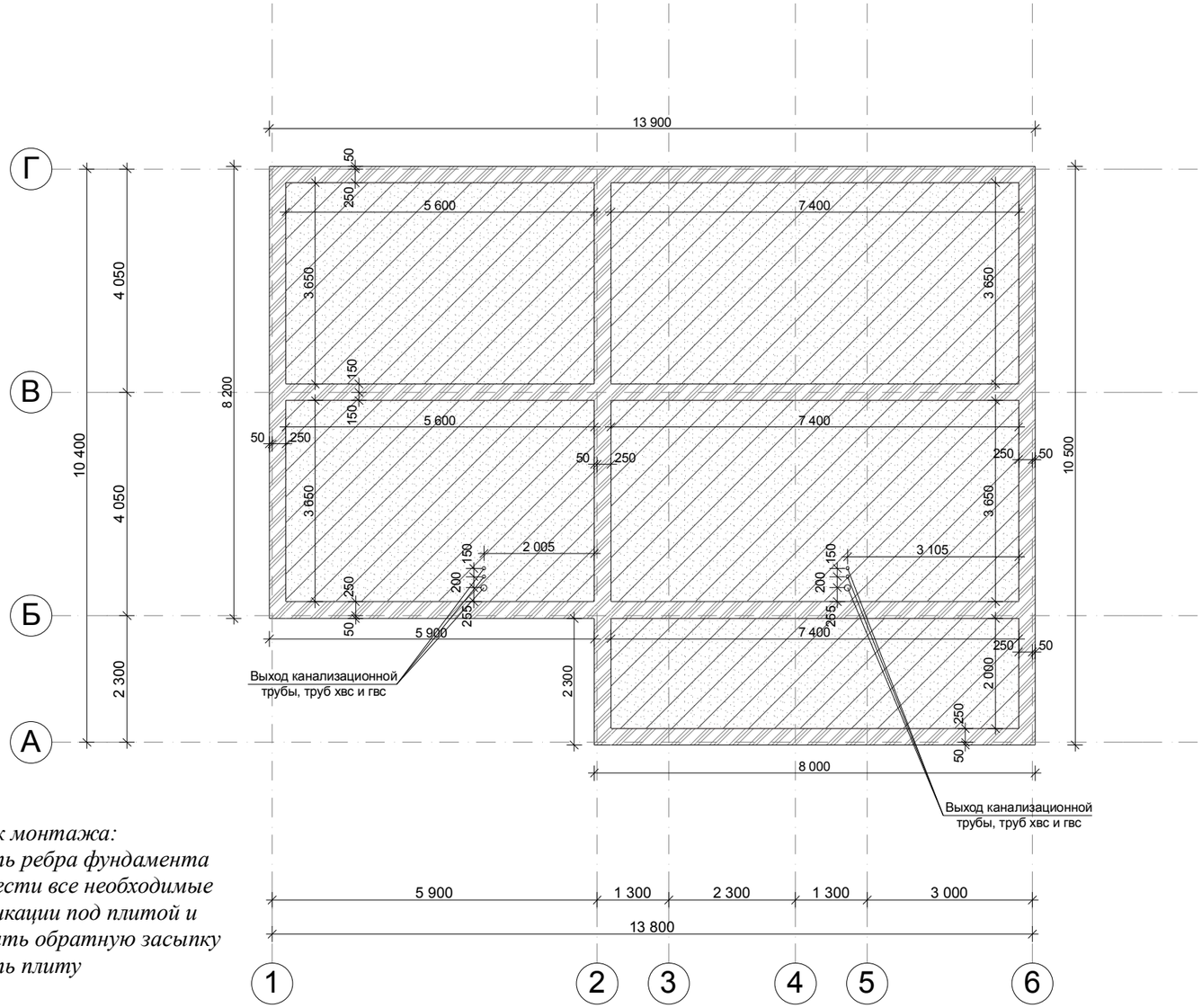

Схема армирования ростверка

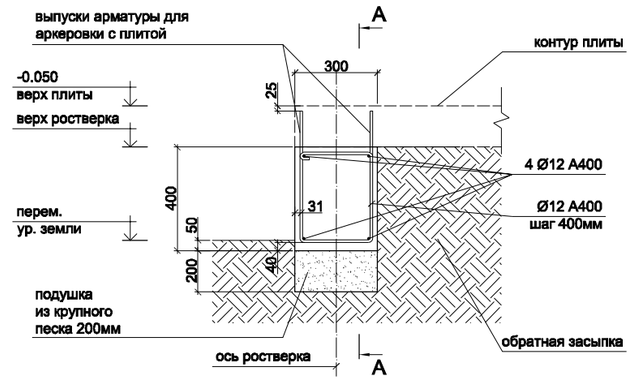

Сечение А-А

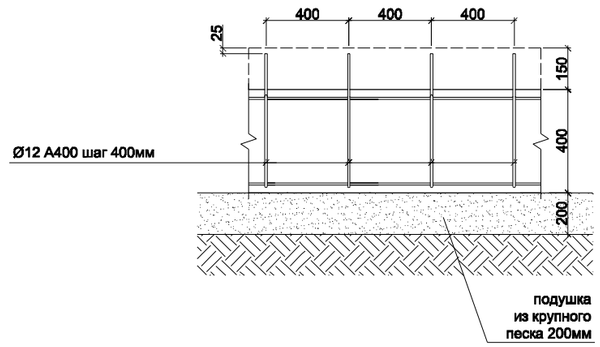

Порядок монтажа:
1. Залить ребра фундамента
2. Провести все необходимые коммуникации под плитой и выполнить обратную засыпку
3. Залить плиту

Примечание:
- монтаж производить согласно СНиП 3.02.01-87 "Земляные сооружения, основания и фундаменты"
- подводку коммуникаций и место их вывода произвесто согласно рабочей документации на водоснабжение, водоотведение и отопление и др.

						ЭП-Машин-2013		
						Эскизный проект одноэтажного жилого дома из профилированного клееного бруса		
Изм.	Кол.	Лист	№док	Подп.	Дата			
Архитектор		Левиков А.В.				Тверская обл., Удомельский р-н, г. Удомля	Стадия	Лист	Листов
Ген. дир.		Липих Н.Н.					КР	2.1	20
Заказчик		Машин А.Н.				План фундамента М 1:100 Схема армирования ростверка.	ООО «ЭдемДОМ»		

Схемы армирования стыков ростверка

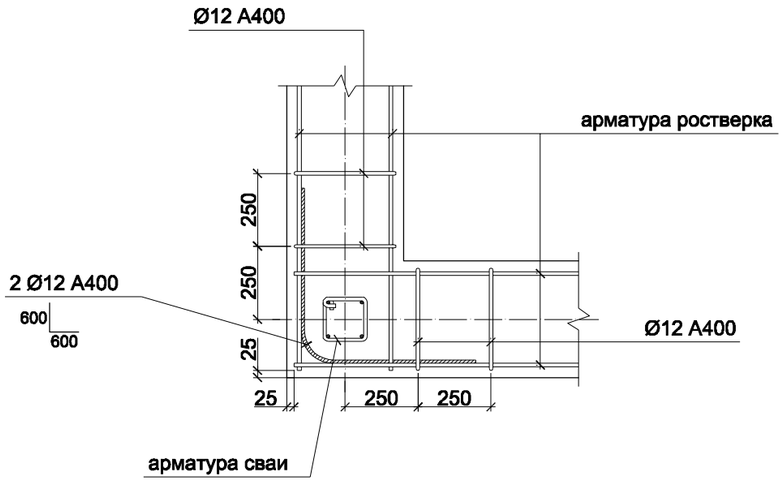

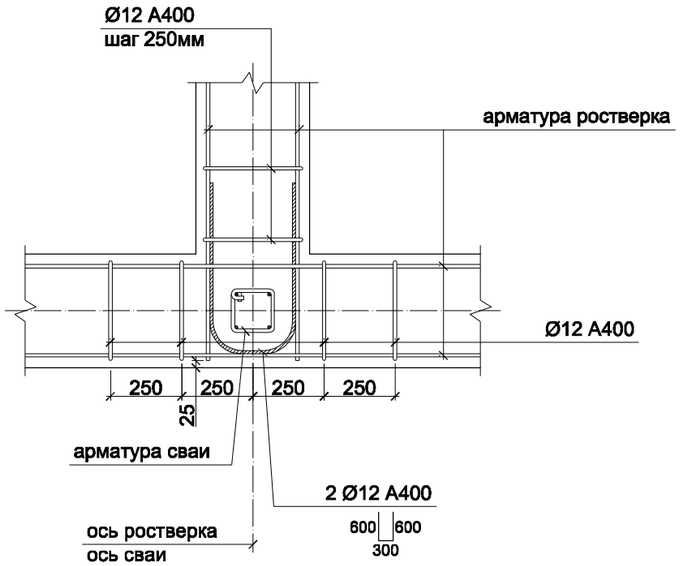

Схема армирования плиты

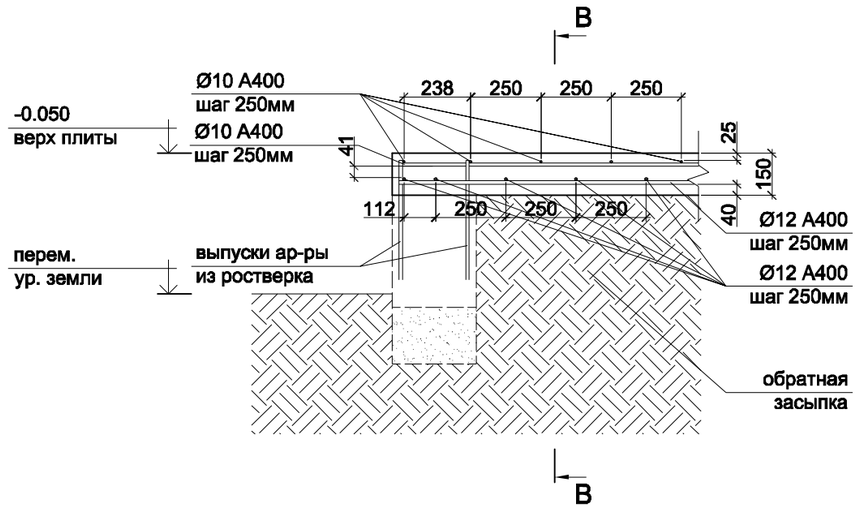

Сечение В-В

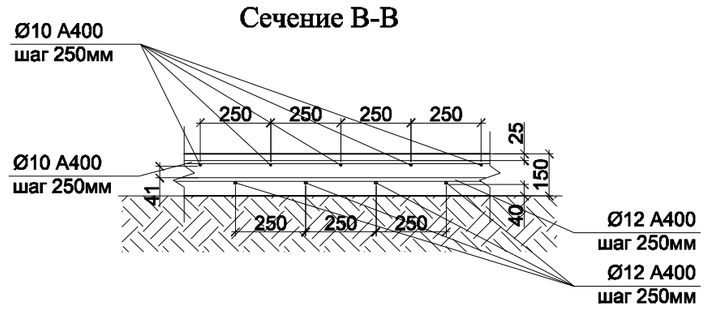

						ЭП-Машин-2013		
						Эскизный проект одноэтажного жилого дома из профилированного клееного бруса		
Изм.	*Кол.*	*Лист*	*№док*	*Подп.*	*Дата*			
Архитектор		*Левиков А.В.*				*Тверская обл., Удомельский р-н, г. Удомля*	*Стадия*	*Лист*	*Листов*
Ген. дир.		*Липих Н.Н.*					*КР*	*2.2*	*20*
Заказчик		*Машин А.Н.*				*Схема армирования плиты. Схема армирования стыков ростверка*	*ООО «ЭдемДОМ»*		

Схема устройства перекрытия по плите (без чистового покрытия)

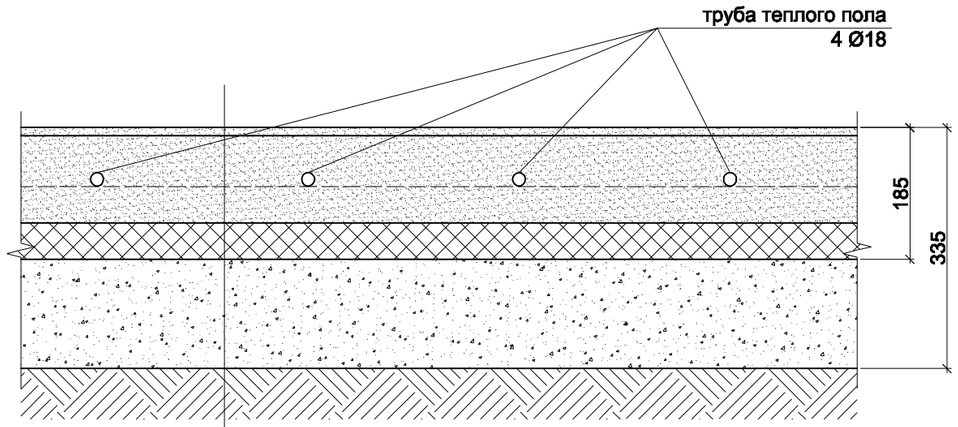

горизонт
цементно-песчаная стяжка 70мм
цементно-песчаная стяжка 50мм
экструдированный пенополистирол 50мм
ж/б плита 150мм

План расстановки лаг покрытия М 1:100

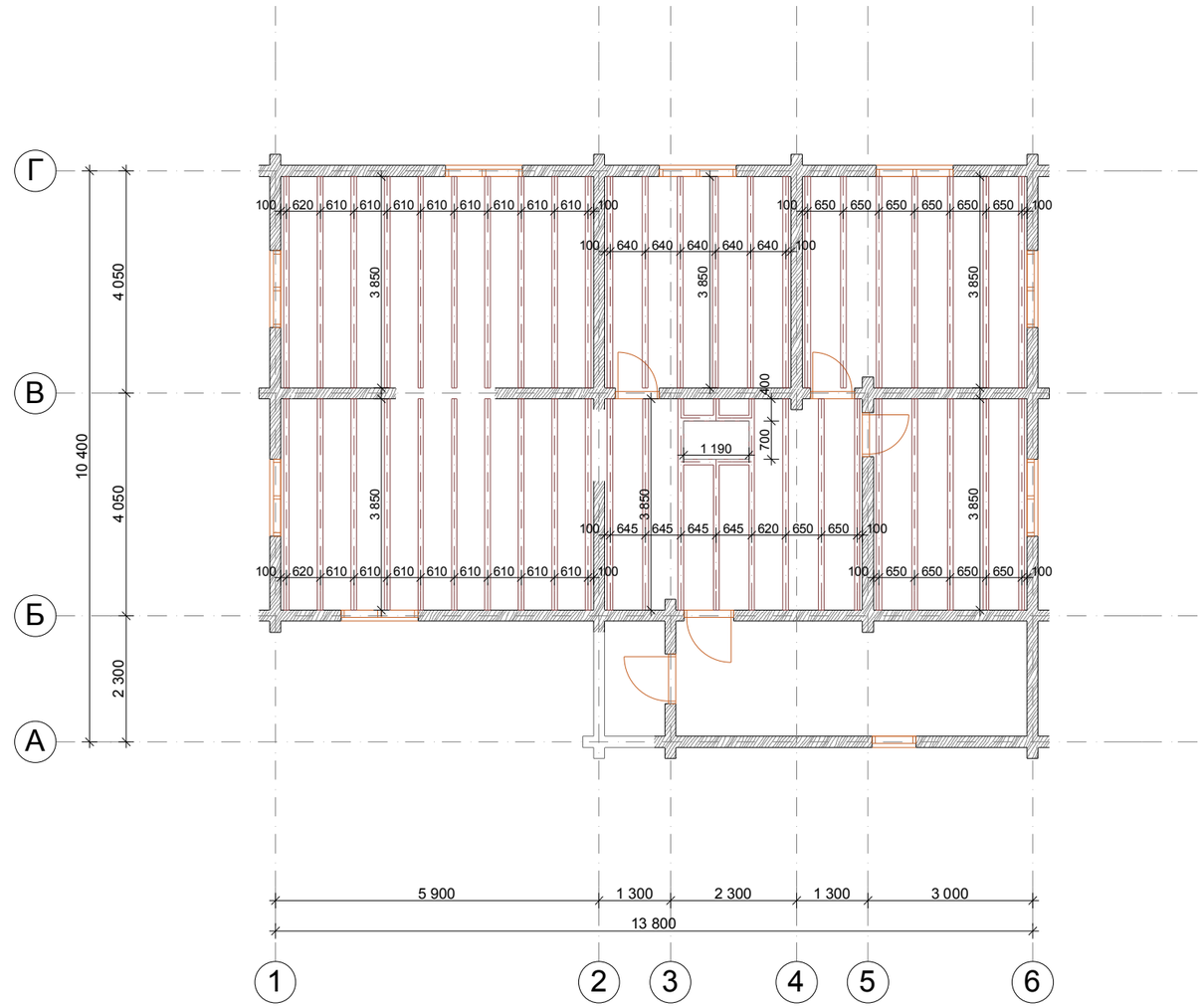

Схема устройства покрытия по лагам 100х200

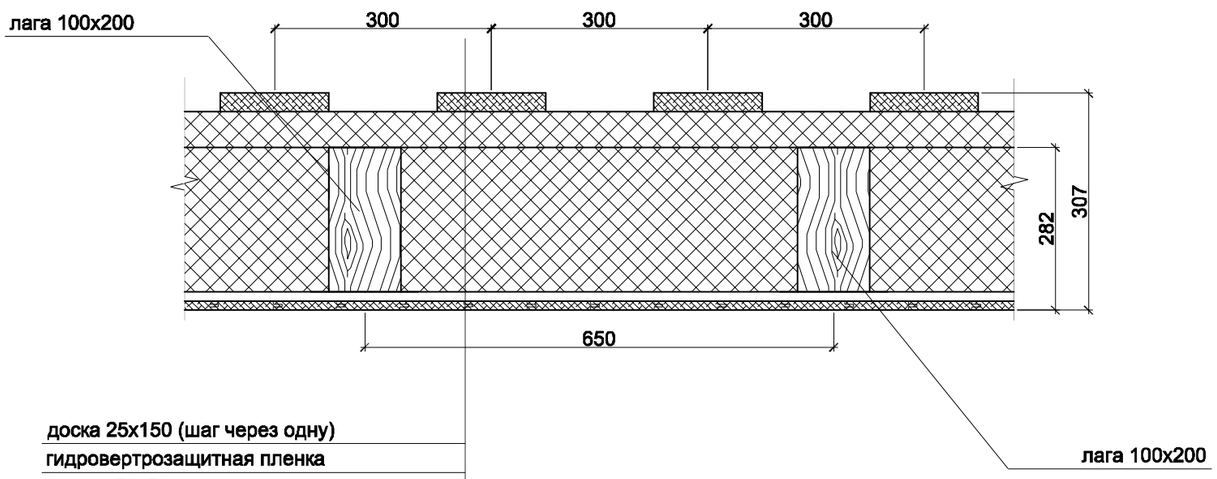

доска 25х150 (шаг через одну)
гидровертрозащитная пленка
брусок 50х50
базальтовый утеплитель δ=250мм
пароизоляционная пленка
маячковая рейка
доска подшивки

						ЭП-Машин-2013			
						Эскизный проект одноэтажного жилого дома из профилированного клееного бруса			
Изм.	Кол.	Лист	№док	Подп.	Дата				
Архитектор		Левиков А.В.				Тверская обл., Удомельский р-н, г. Удомля	Стадия	Лист	Листов
Ген. дир.		Липих Н.Н.					КР	3.1	20
Заказчик		Машин А.Н.				План расстановки лаг покрытия М 1:100. Схема устройства перекрытия. Схема устройства покрытия по лагам 100х200	ООО «ЭдемДОМ»		

Схема устройства каркасных перегородок из доски 50х100

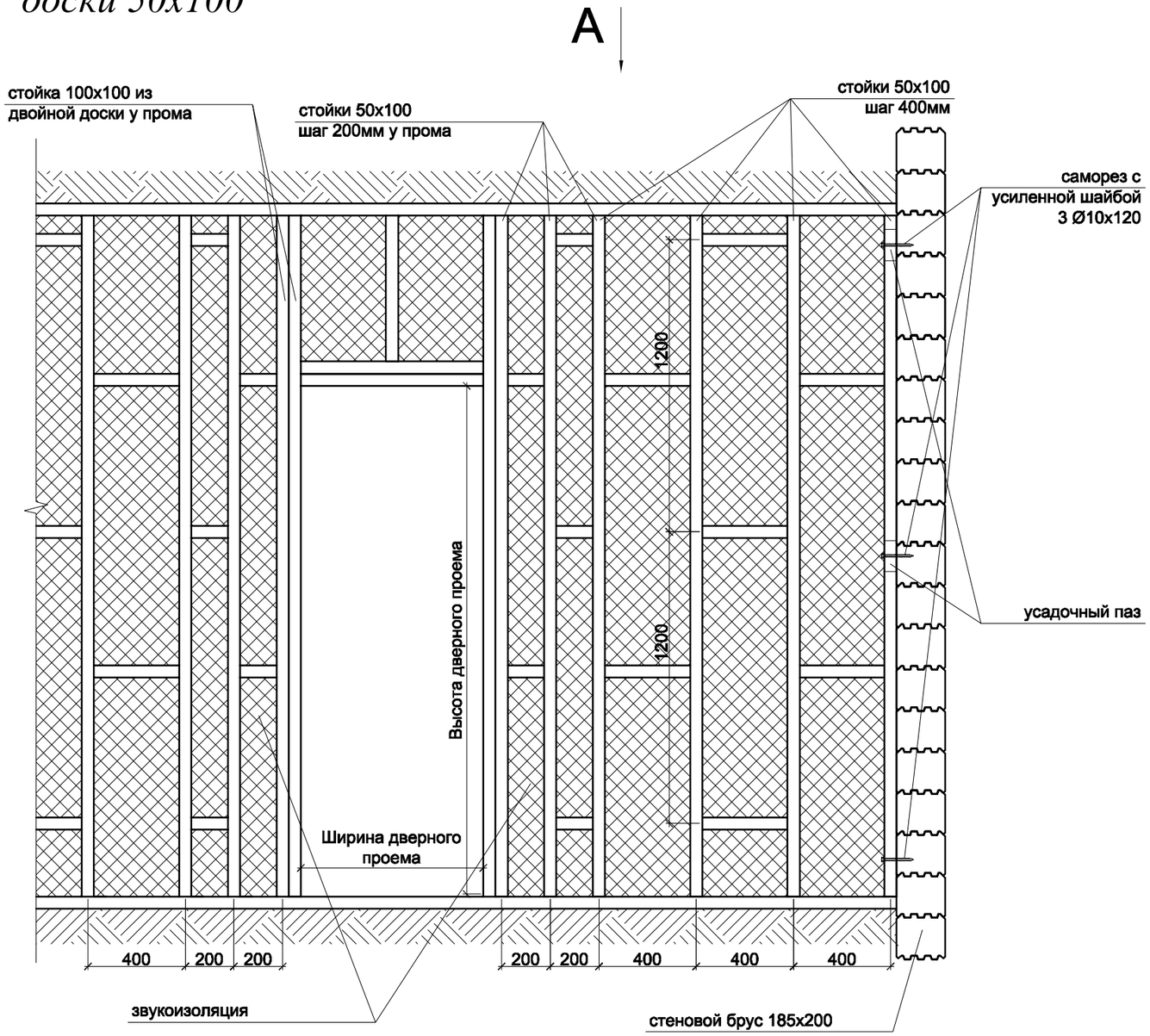

Примечание:
- монтаж производить согласно рекомендациям "Рекомендации по применению каркасных перегородок поэлементной сборки с использованием гипсокартонных листо при ремонте жилых зданий"

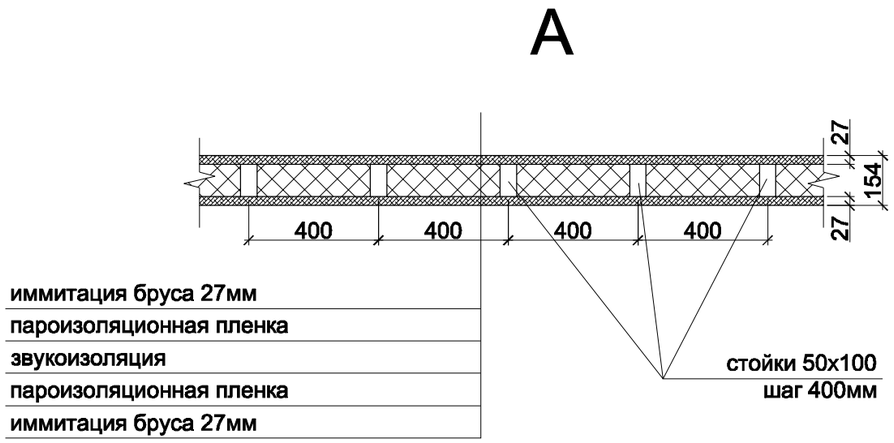

						ЭП-Машин-2013		
						Эскизный проект одноэтажного жилого дома из профилированного клееного бруса		
Изм.	*Кол.*	*Лист*	*№док*	*Подп.*	*Дата*			
Архитектор		*Левиков А.В.*				*Тверская обл., Удомельский р-н, г. Удомля*	*Стадия*	*Лист*	*Листов*
Ген. дир.		*Липих Н.Н.*					*КР*	*3.2*	*20*
Заказчик		*Машин А.Н.*				*Схема устройства каркасных перегородок из доски 50х100*	*ООО «ЭдемДОМ»*		

Устройство свеса крыши по продольной стене

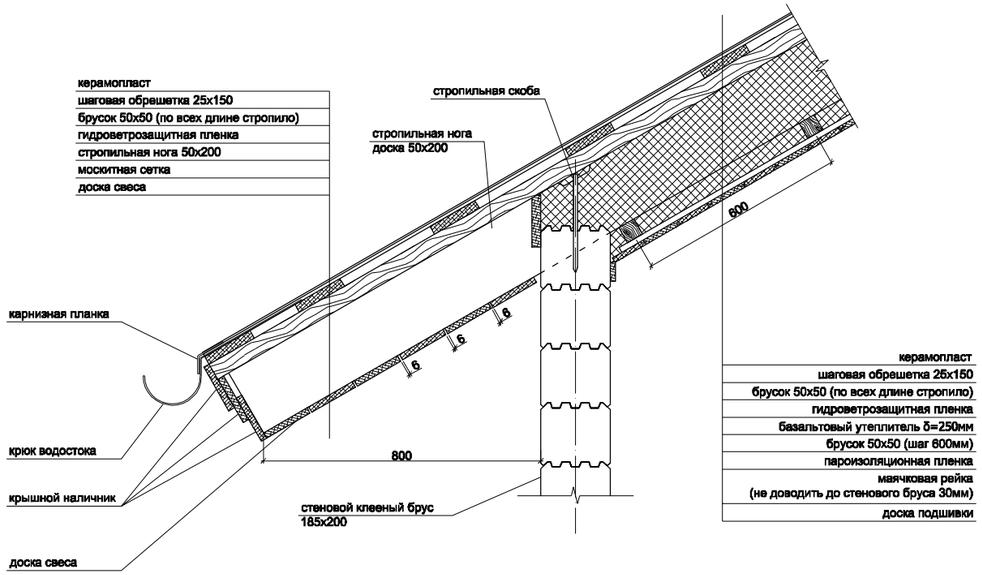

План расстановки элементов стропильной системы М 1:100

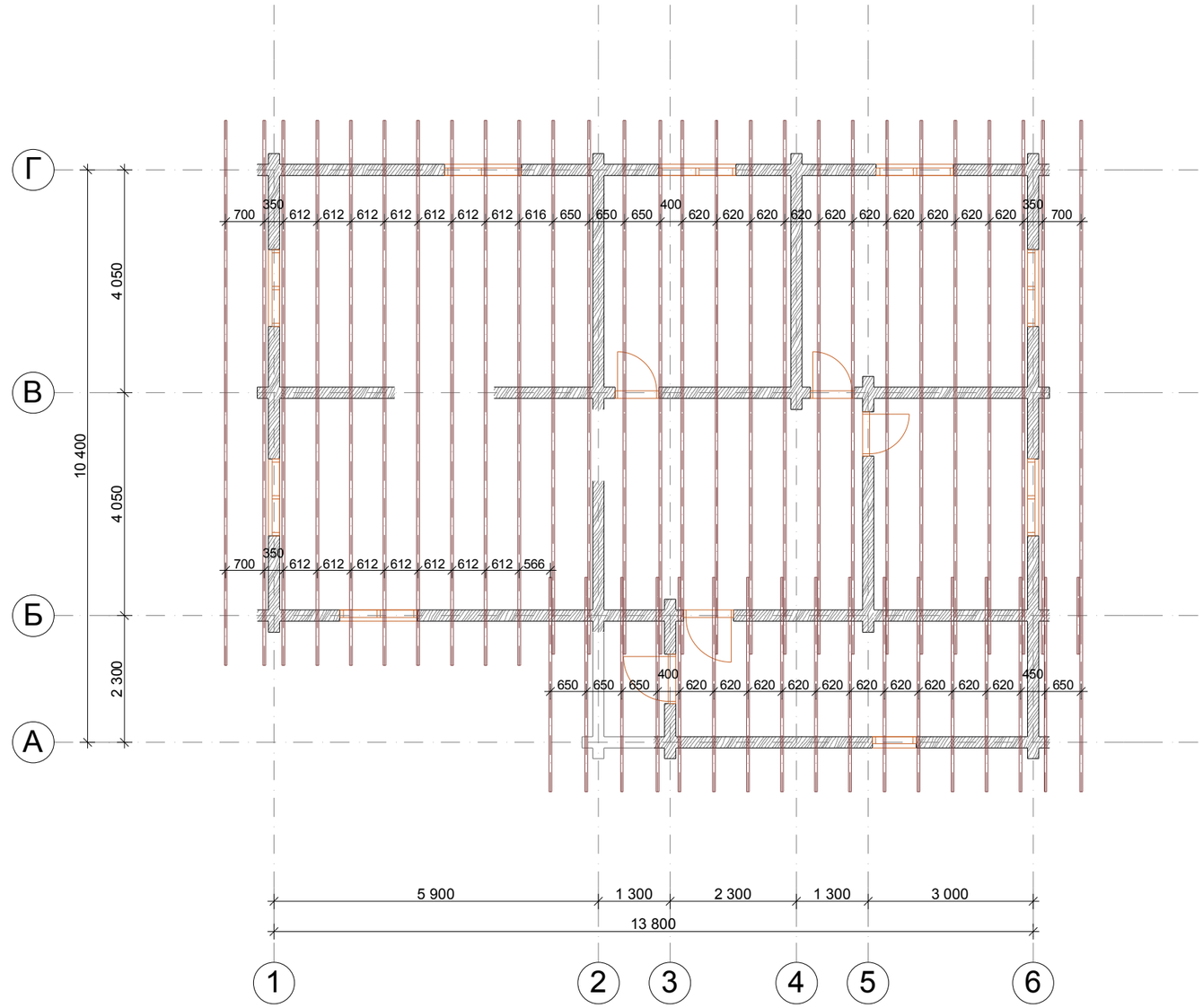

Устройство конька скатной холодной крыши

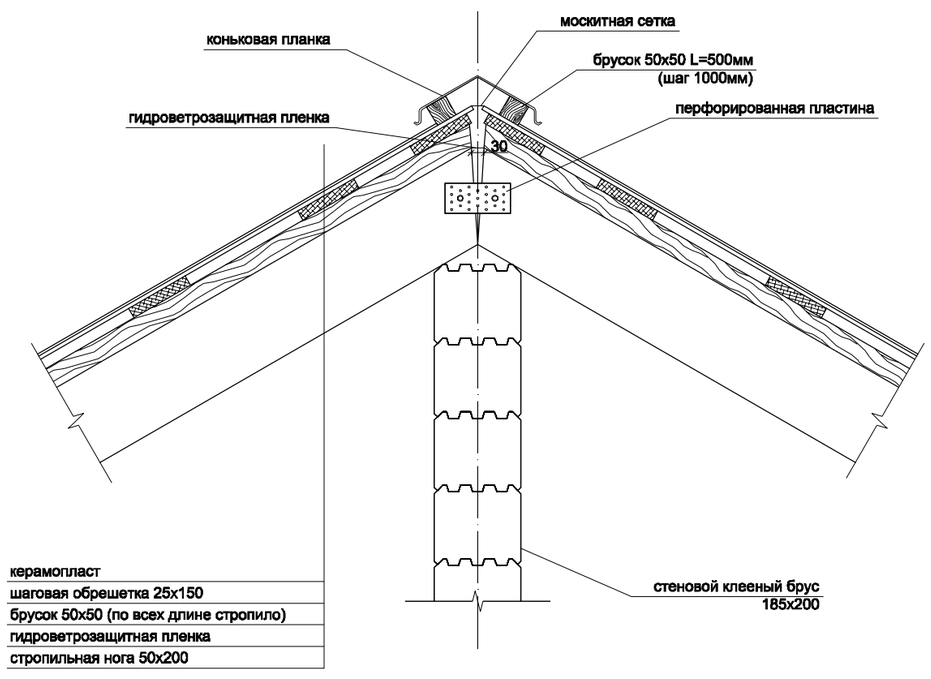

						ЭП-Машин-2013		
						Эскизный проект одноэтажного жилого дома из профилированного клееного бруса		
Изм.	Кол.	Лист	№док	Подп.	Дата			
Архитектор		Левиков А.В.				Тверская обл., Удомельский р-н, г. Удомля	Стадия	Лист	Листов
Ген. дир.		Липих Н.Н.					КР	4	20
Заказчик		Машин А.Н.				План расстановки элементов стропильной системы М 1:100. Устройство свеса крыши. Устройство конька крыши	ООО «ЭдемДОМ»		

Перспектива. Видовая точка 4

Перспектива. Видовая точка 5

						ЭП-Машин-2013		
						Эскизный проект одноэтажного жилого дома из профилированного клееного бруса		
Изм.	Кол.	Лист	№док	Подп.	Дата			
Архитектор		Левиков А.В.				Тверская обл., Удомельский р-н, г. Удомля	Стадия	Лист	Листов
Ген. дир.		Липих Н.Н.					КР	5	20
Заказчик		Машин А.Н.				Перспектива. Видовая точка 4 Перспектива. Видовая точка 5	ООО «ЭдемДОМ»		

Перспектива. Видовая точка 6

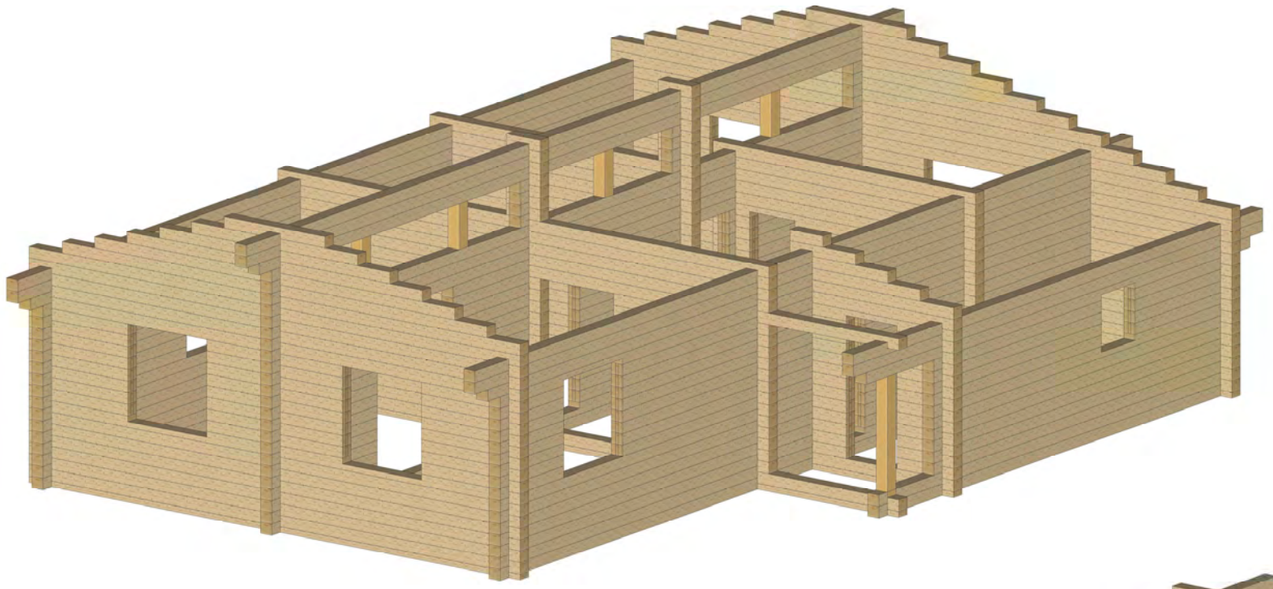

Перспектива. Видовая точка 7

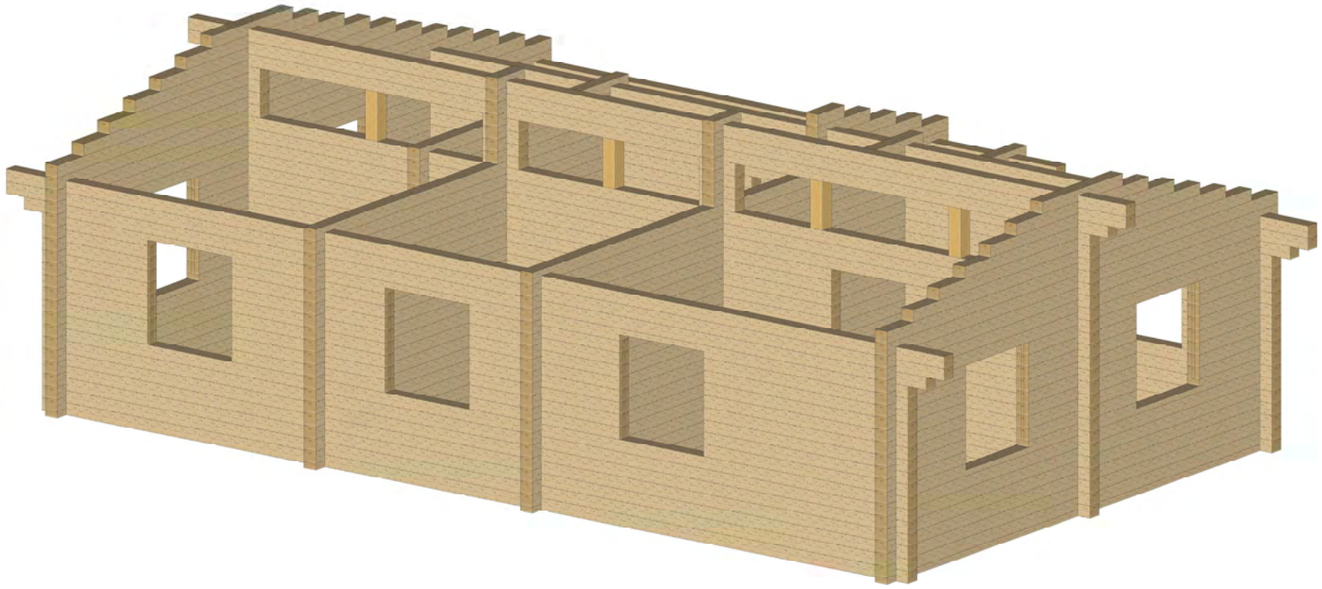

						ЭП-Машин-2013		
						Эскизный проект одноэтажного жилого дома из профилированного клееного бруса		
Изм.	Кол.	Лист	№док	Подп.	Дата			
Архитектор		Левиков А.В.				Тверская обл., Удомельский р-н, г. Удомля	Стадия	Лист	Листов
Ген. дир.		Липих Н.Н.					КР	6	20
Заказчик		Машин А.Н.				Перспектива. Видовая точка 6 Перспектива. Видовая точка 7	ООО «ЭдемДОМ»		

Перспектива. Видовая точка 8

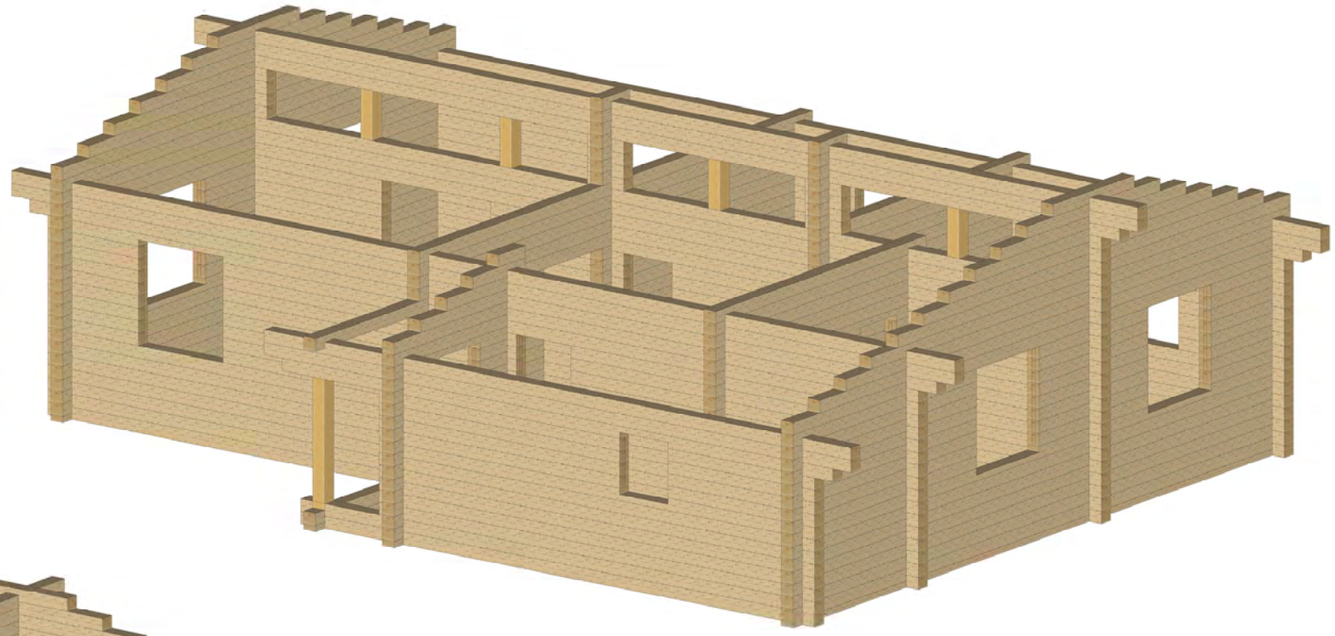

Перспектива. Видовая точка 9

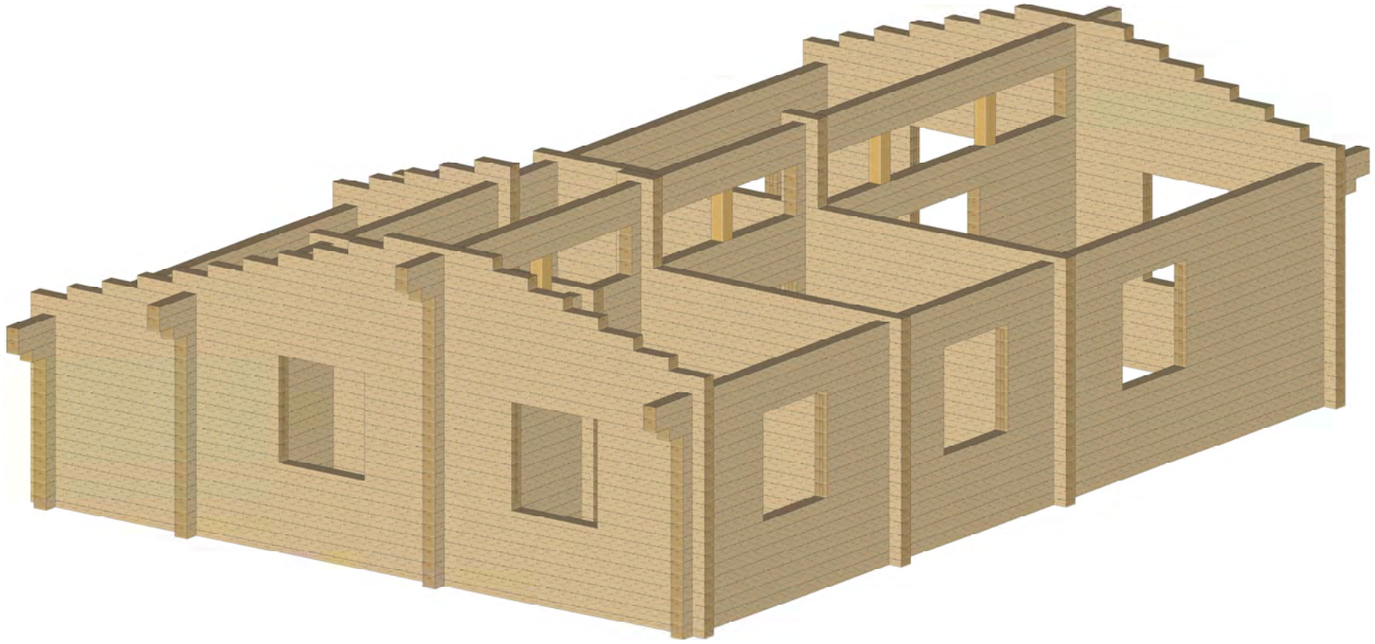

						ЭП-Машин-2013			
						Эскизный проект одноэтажного жилого дома из профилированного клееного бруса			
Изм.	Кол.	Лист	№док	Подп.	Дата				
Архитектор		Левиков А.В.				Тверская обл., Удомельский р-н, г. Удомля	Стадия	Лист	Листов
Ген. дир.		Липих Н.Н.					КР	7	20
Заказчик		Машин А.Н.				Перспектива. Видовая точка 8 Перспектива. Видовая точка 9	ООО «ЭдемДОМ»		

План стен

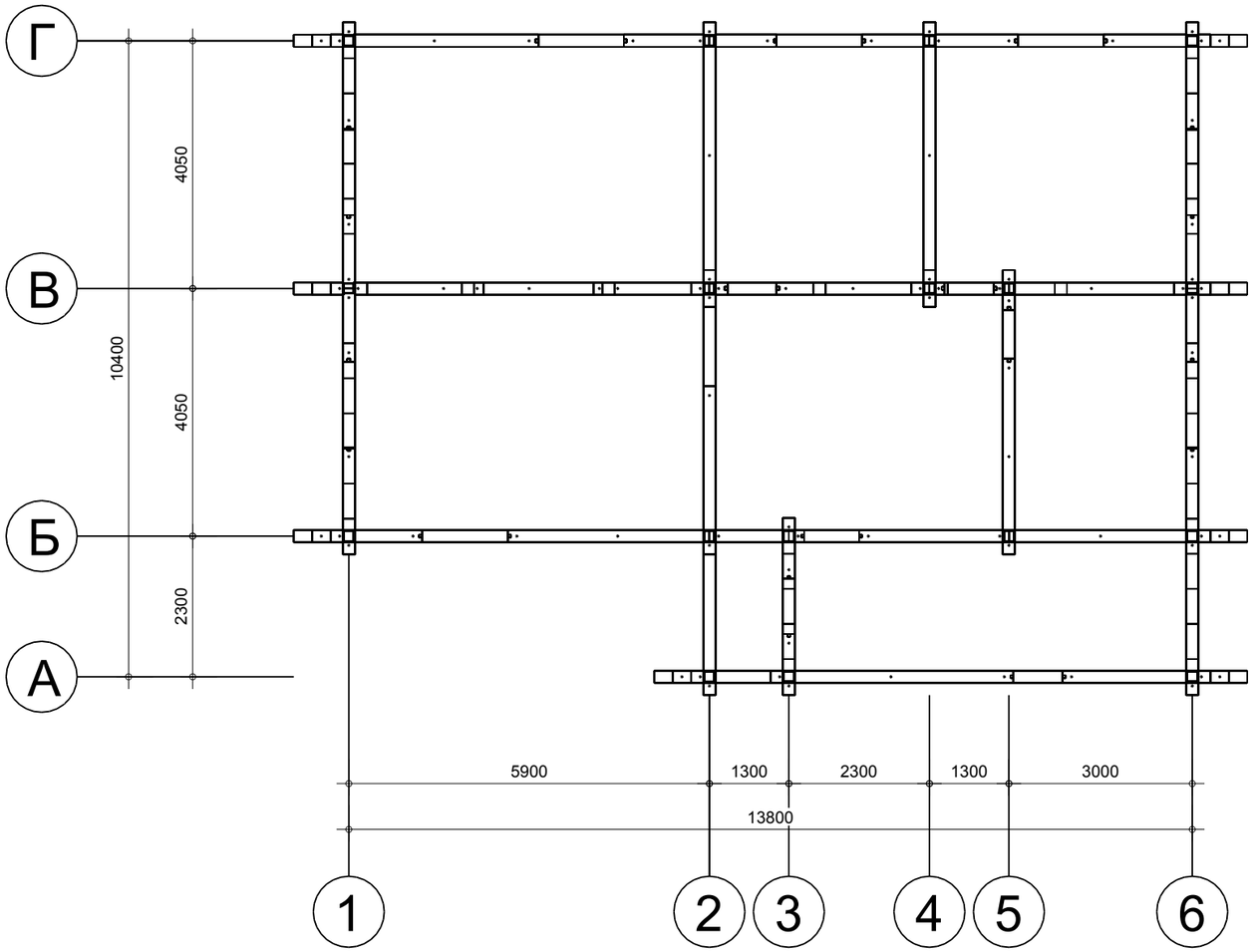

Инв.N подл.	Подп. и дата	Взам. инв.N

Ијм	Кол	Лист	N док	Подпись	Дата
Заказчик		Машин А.Н.			
Ген. дир.		Липих Н.Н.			
Архитектор		Левиков А.В.			

ЭП-Машин-2013

Стадия	Масса	Масштаб
Лист	Листов	

ООО "ЭдемДом"

Стена 1

1:30

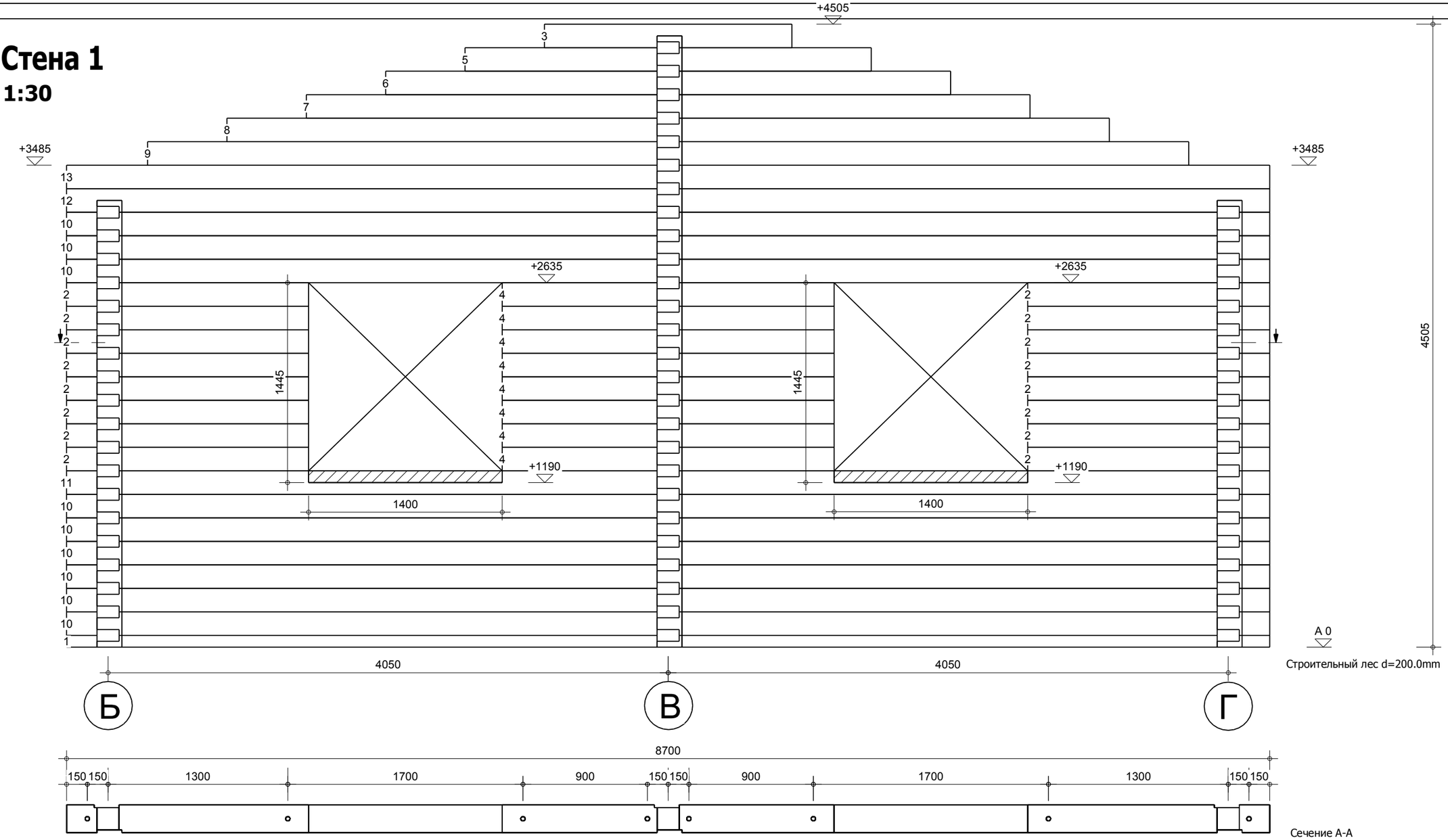

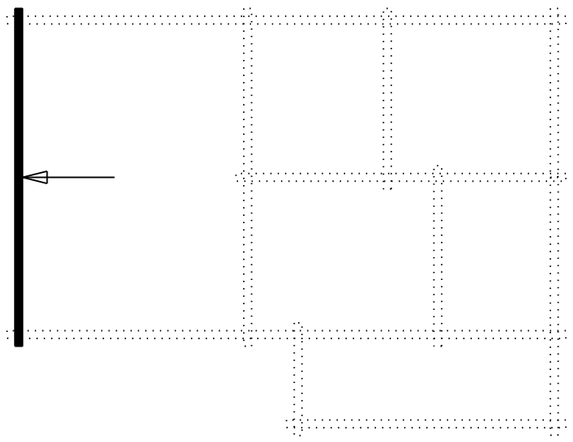

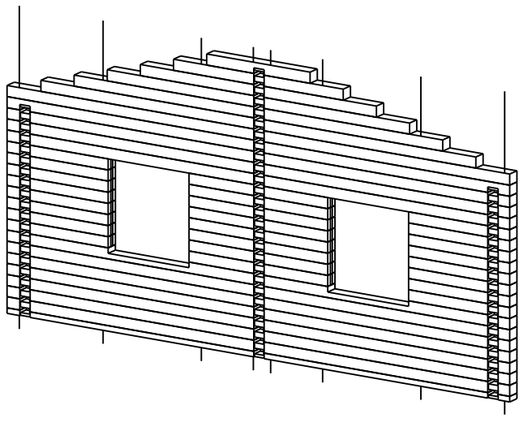

Взам. инв.N	Подп. и дата	Инв.N подл.

Изм	Кол	Лист	N док	Подпись	Дата
Заказчик		Машин А.Н.			
Ген. дир.		Липих Н.Н.			
Конструктор		Левиков А.В.			

ЭП-Машин-2013

Тверская обл.
Удомельский р-н.
г. Удомля

Стадия	Масса	Масштаб
КД		
Лист	Листов	

Стена 1

ООО "ЭдемДом"

Стена 2

1:36

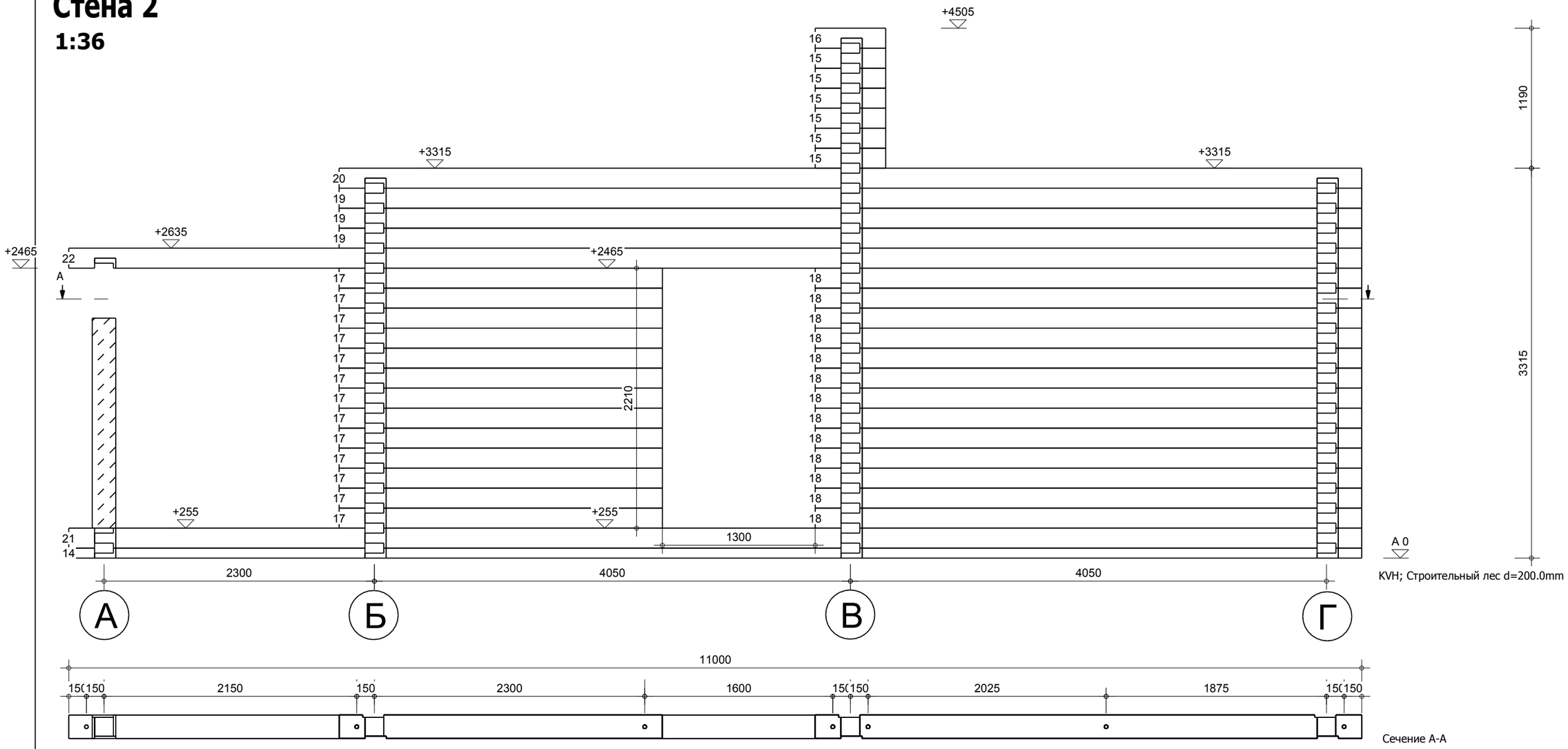

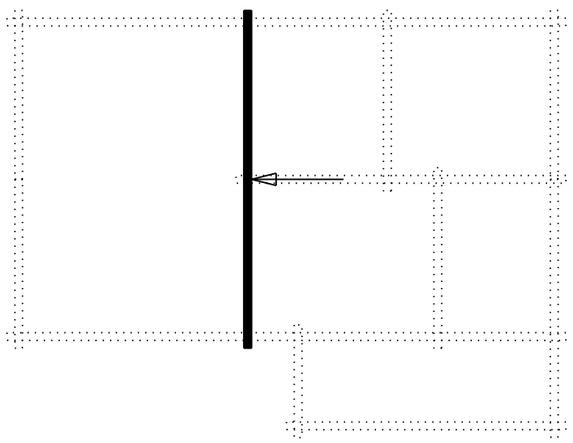

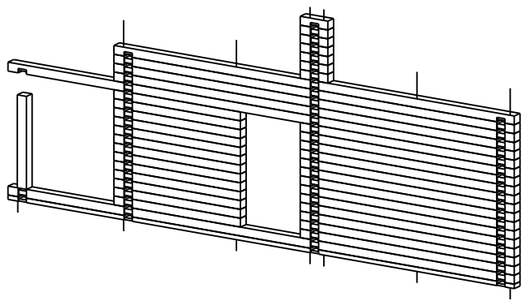

Изм	Кол	Лист	N док	Подпись	Дата
Заказчик		Машин А.Н.			
Ген. дир.		Липих Н.Н.			
Конструктор		Левиков А.В.			

ЭП-Машин-2013

Тверская обл.
Удомельский р-н.
г. Удомля

Стадия	Масса	Масштаб
КД		
Лист	Листов	

Стена 2

ООО "ЭдемДом"

Взам. инв.N

Подп. и дата

Инв.N подл.

Стена 3

1:25

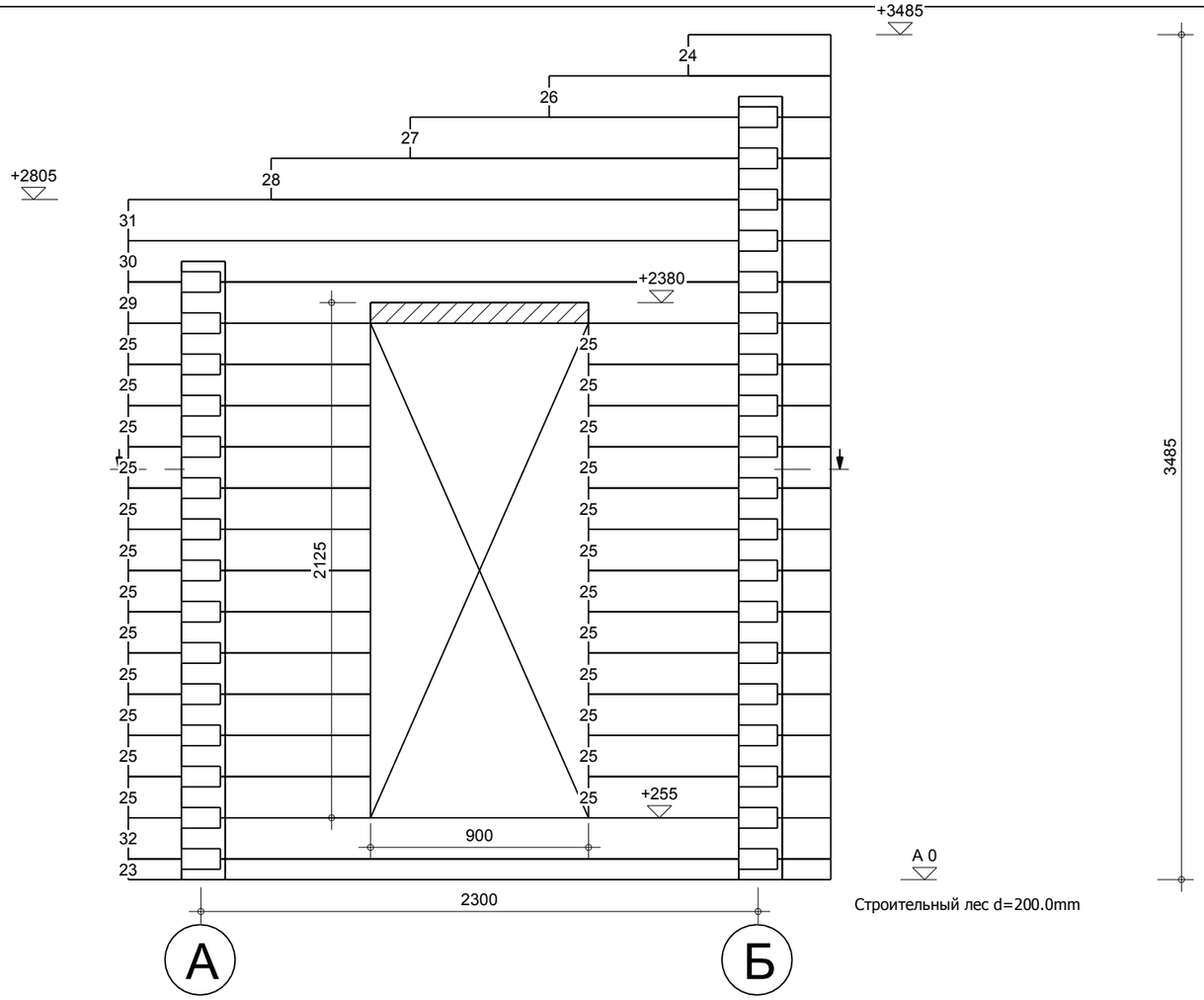

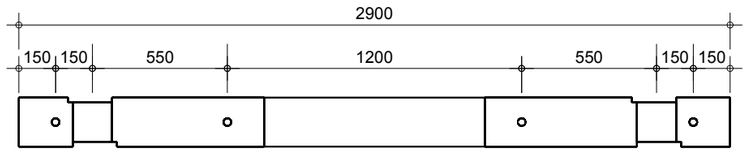

Сечение А-А

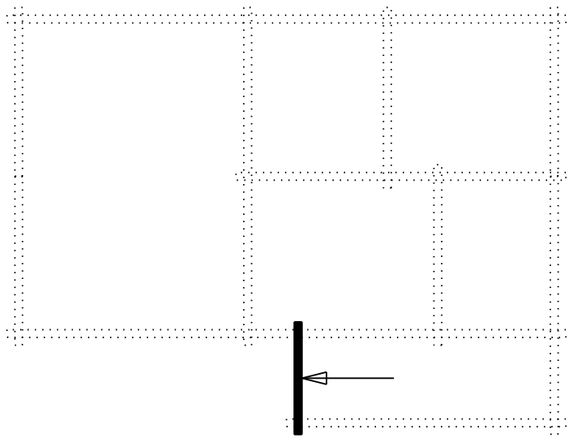

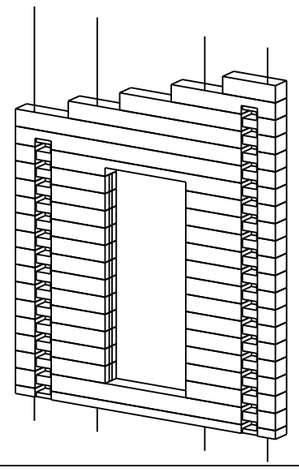

Взам. инв.N	
Подп. и дата	
Инв.N подл.	

Изм	Кол	Лист	N док	Подпись	Дата
Заказчик		Машин А.Н.			
Ген. дир.		Липих Н.Н.			
Конструктор		Левиков А.В.			

ЭП-Машин-2013

Тверская обл.
Удомельский р-н.
г. Удомля

Стадия	Масса	Масштаб
КД		
Лист	Листов	

Стена 3

ООО "ЭдемДом"

Стена 4

1:30

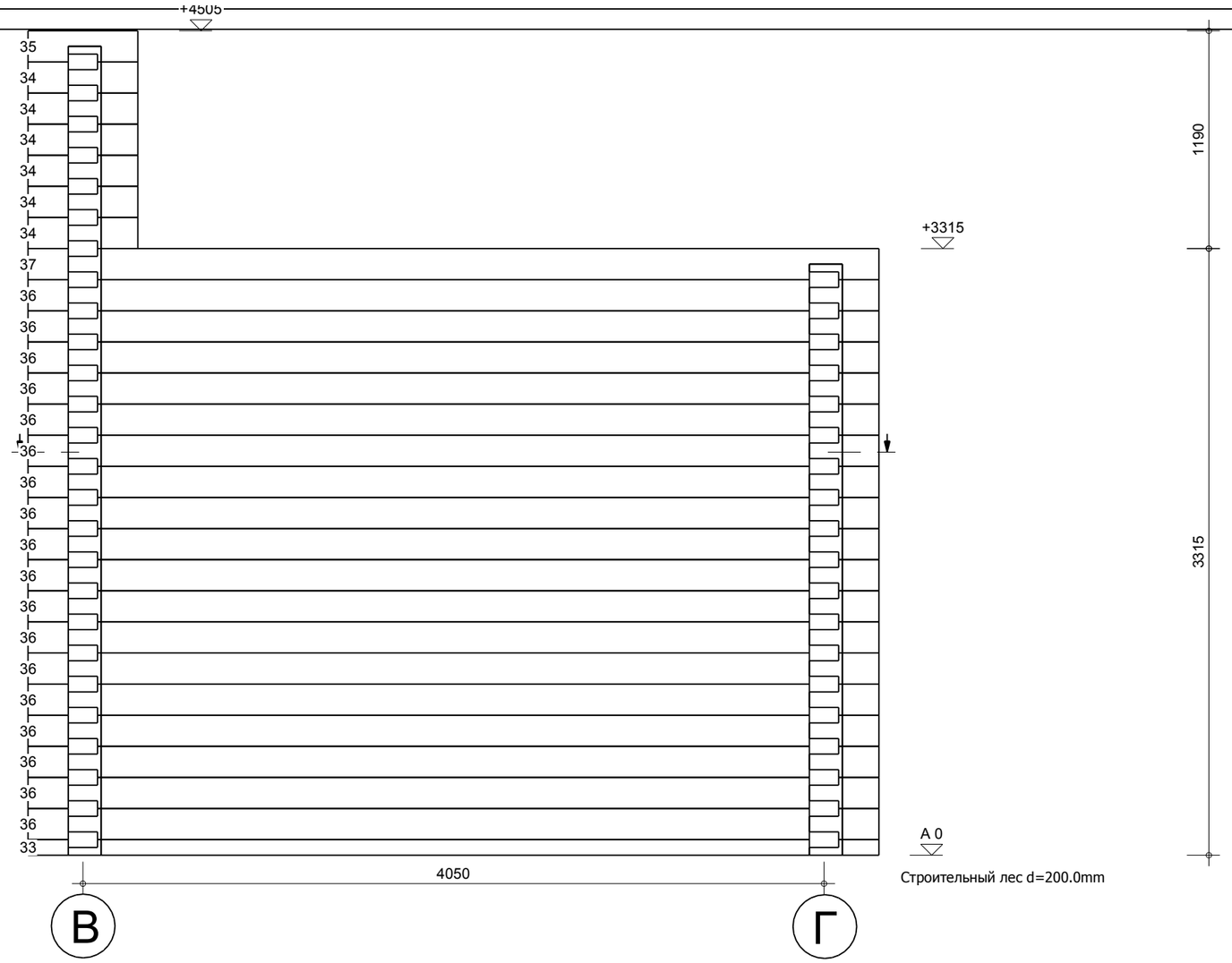

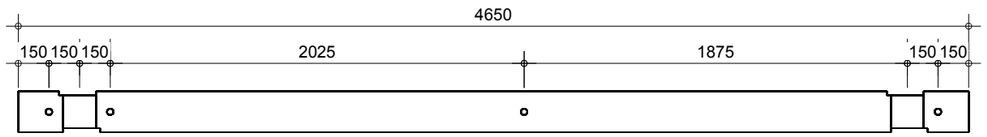

Сечение А-А

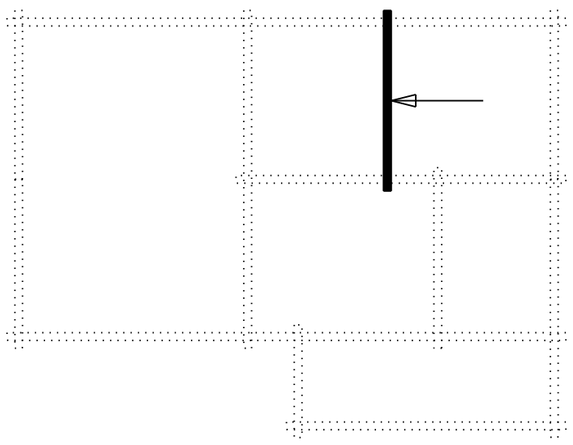

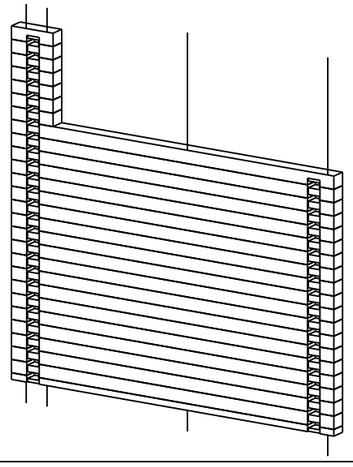

Взам. инв.N	
Подп. и дата	
Инв.N подл.	

Изм	Кол	Лист	N док	Подпись	Дата
Заказчик		Машин А.Н.			
Ген. дир.		Липих Н.Н.			
Конструктор		Левиков А.В.			

ЭП-Машин-2013

Тверская обл.
Удомельский р-н.
г. Удомля

Стадия	Масса	Масштаб
КД		
Лист	Листов	

Стена 4

ООО "ЭдемДом"

Стена 5

1:24

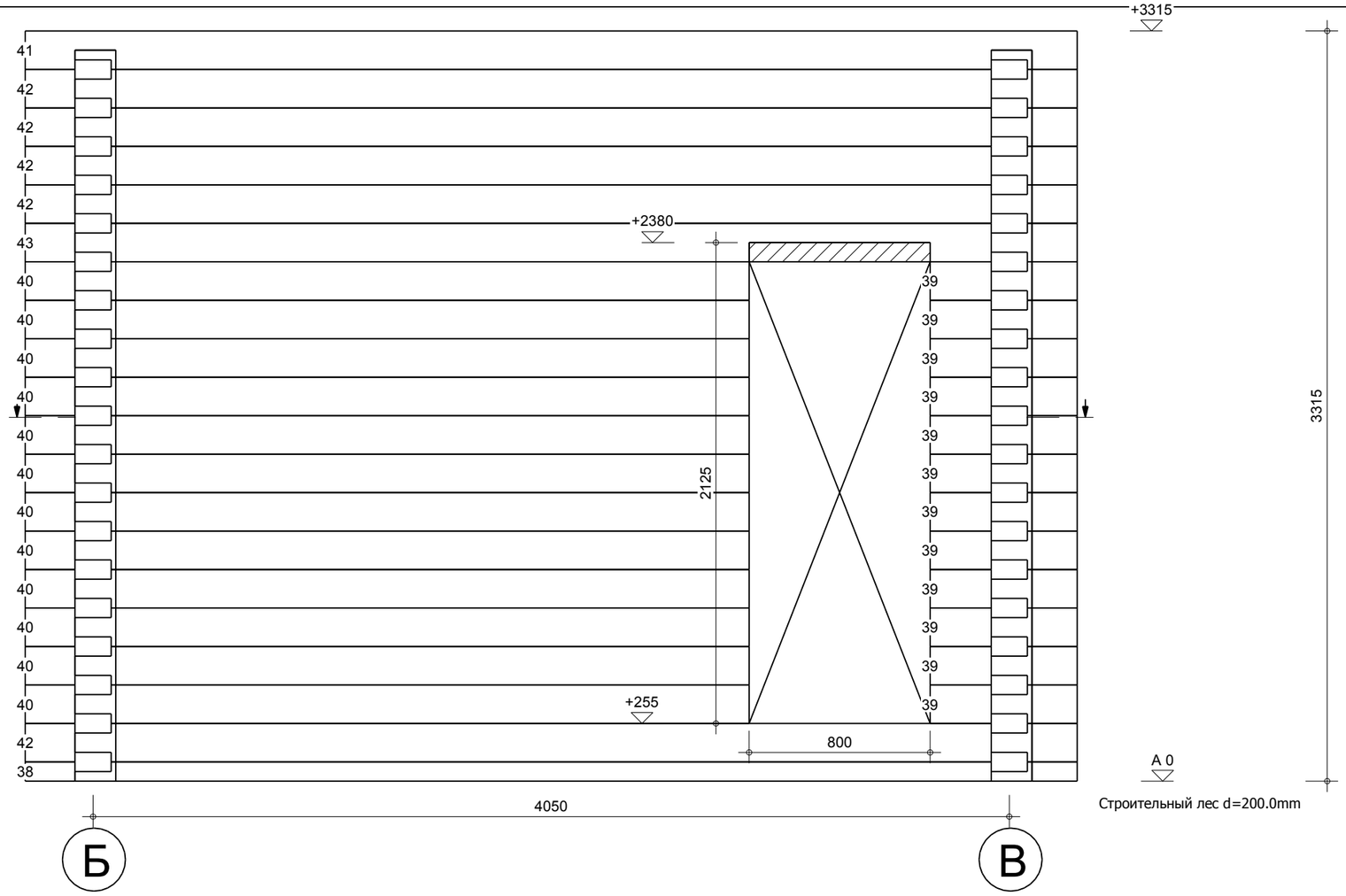

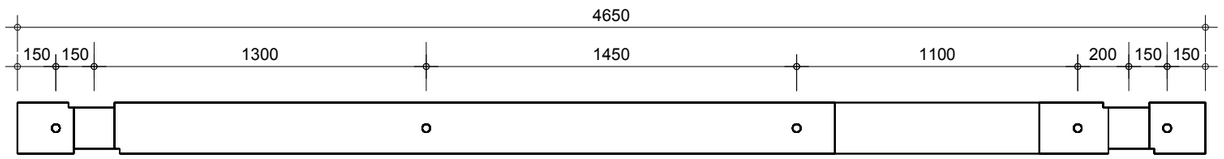

Сечение А-А

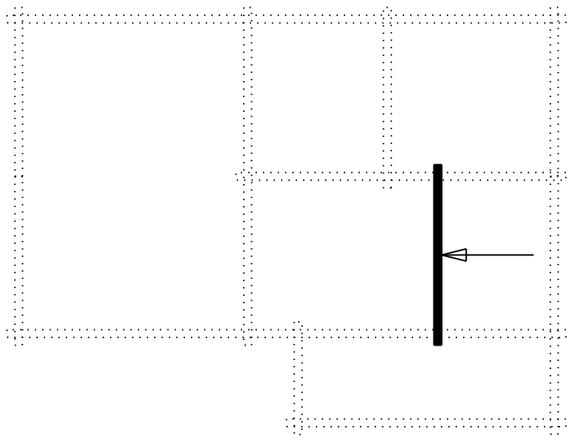

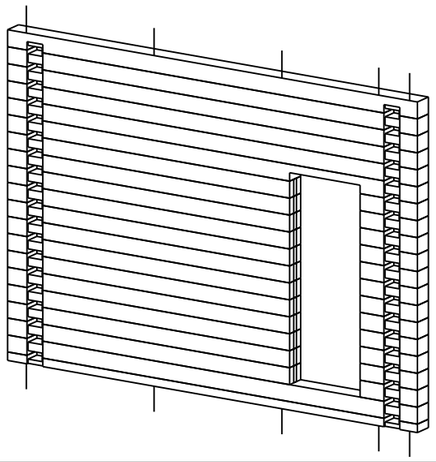

Изм	Кол	Лист	N док	Подпись	Дата
Заказчик		Машин А.Н.			
Ген. дир.		Липих Н.Н.			
Конструктор		Левиков А.В.			

ЭП-Машин-2013

Тверская обл.
Удомельский р-н.
г. Удомля

Стадия	Масса	Масштаб
КД		
Лист	Листов	

Стена 5

ООО "ЭдемДом"

Взам. инв.N

Подп. и дата

Инв.N подл.

Стена 6

1:36

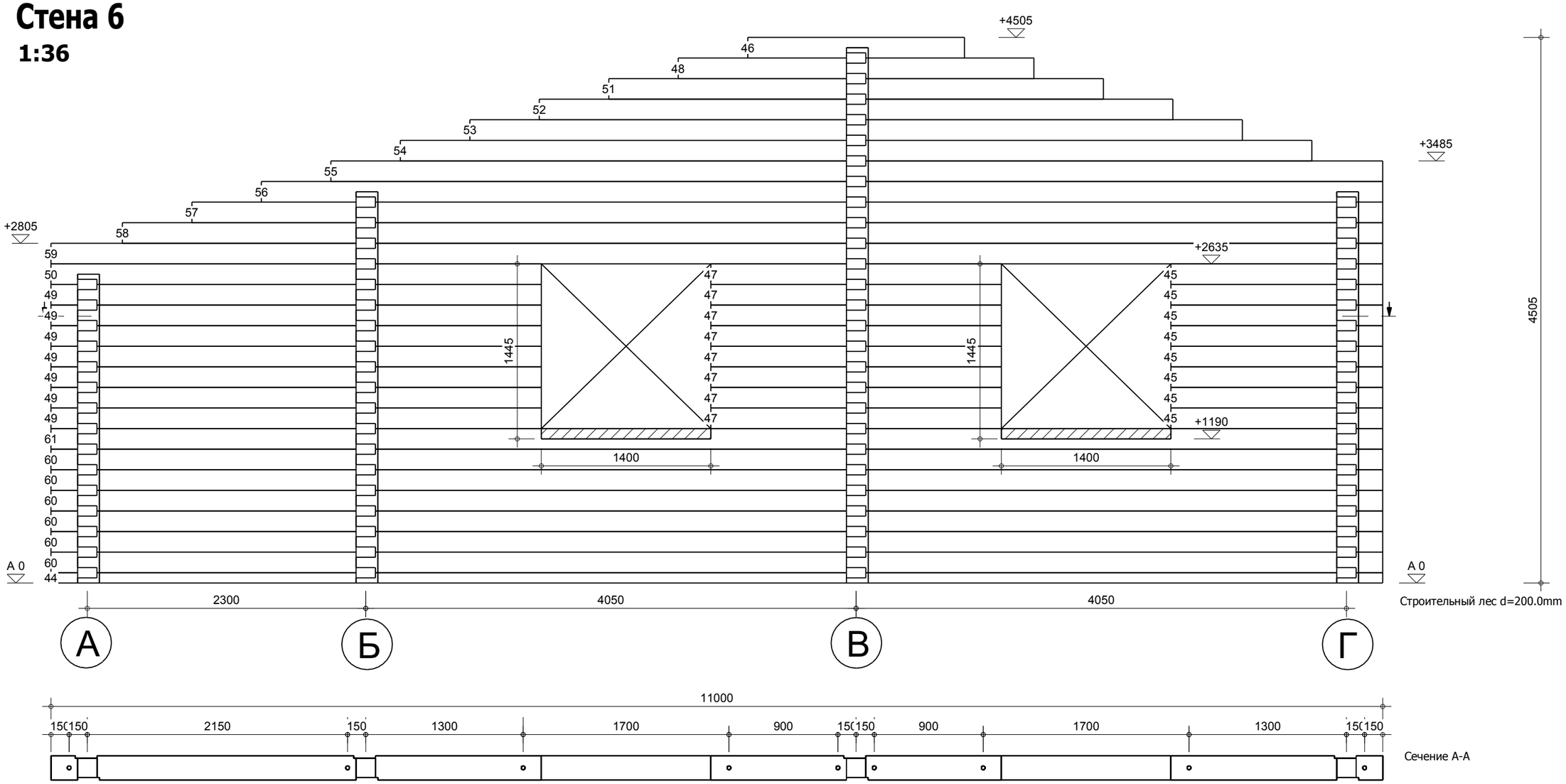

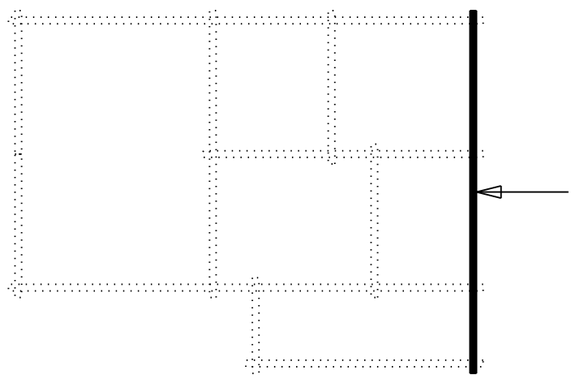

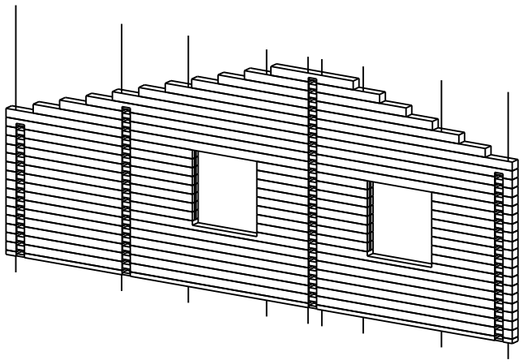

Взам. инв.N	Подп. и дата	Инв.N подл.

Изм	Кол	Лист	N док	Подпись	Дата
Заказчик		Машин А.Н.			
Ген. дир.		Липих Н.Н.			
Конструктор		Левиков А.В.			

ЭП-Машин-2013

Тверская обл.
Удомельский р-н.
г. Удомля

Стадия	Масса	Масштаб
КД		
Лист	Листов	

Стена 6

ООО "ЭдемДом"

Стена А

1:31

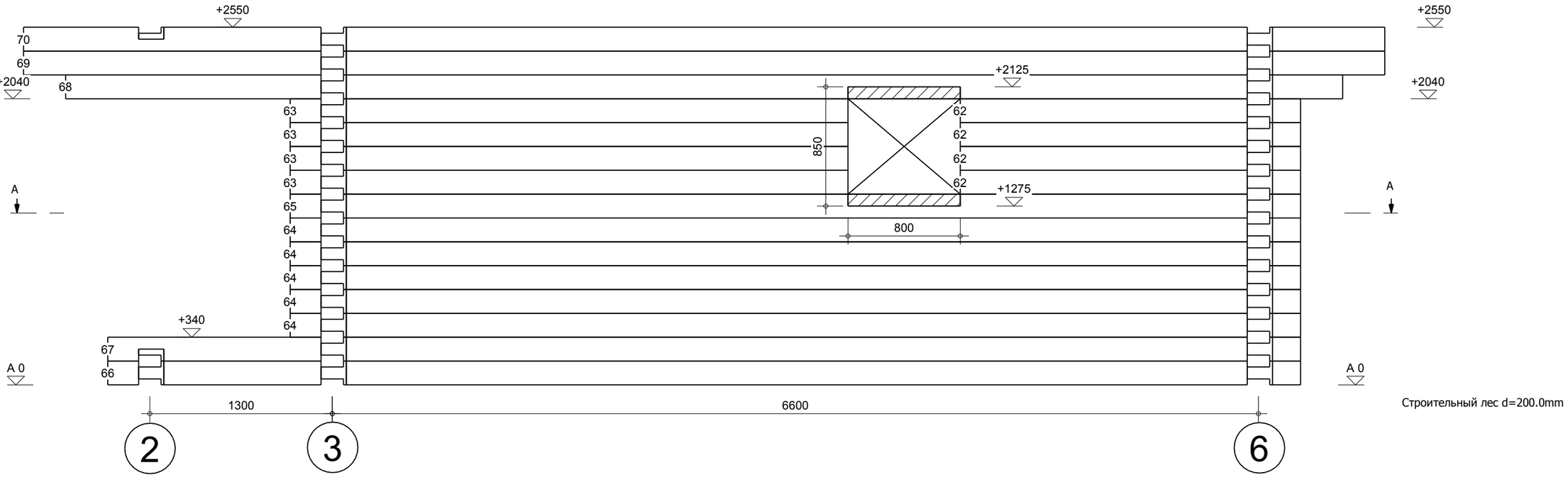

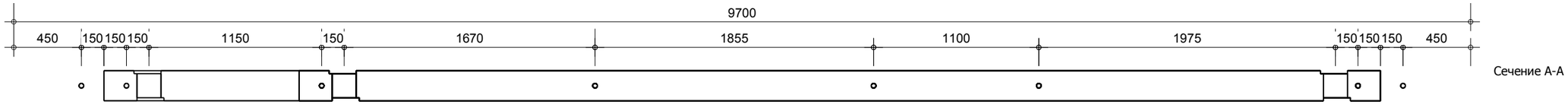

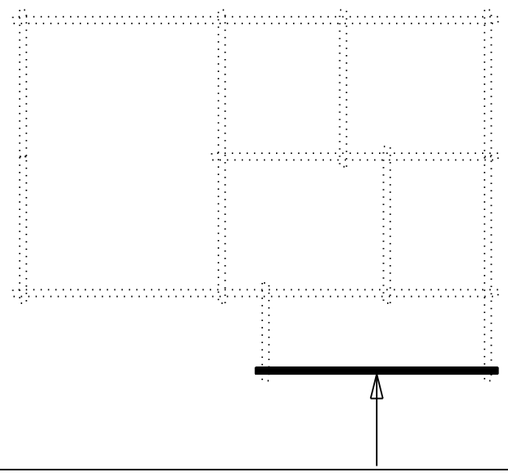

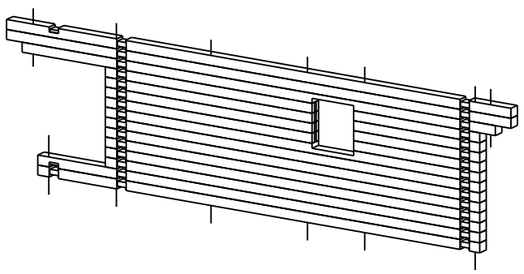

Взам. инв.N	Подп. и дата	Инв.N подл.

Изм	Кол	Лист	N док	Подпись	Дата
Заказчик		Машин А.Н.			
Ген. дир.		Липих Н.Н.			
Конструктор		Левиков А.В.			

ЭП-Машин-2013

Тверская обл.
Удомельский р-н.
г. Удомля

Стадия	Масса	Масштаб
КД		
Лист	Листов	

Стена А

ООО "ЭдемДом"

Стена Б

1:50

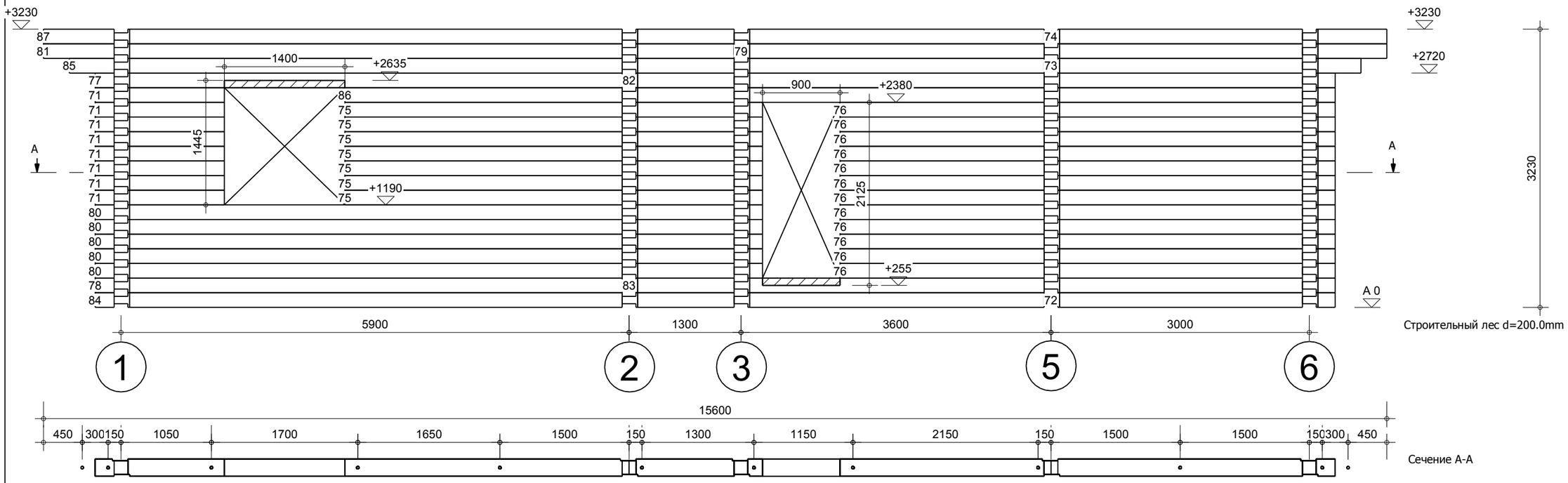

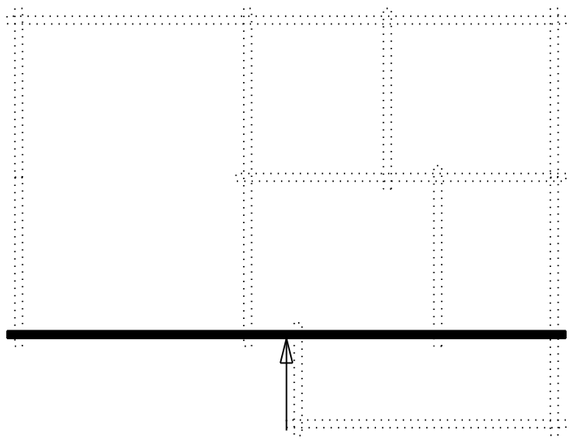

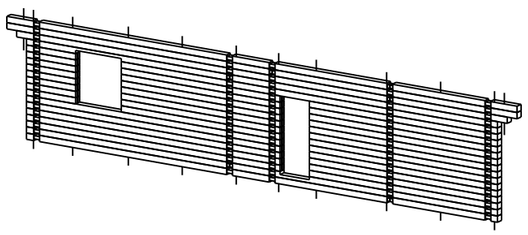

Изм	Кол	Лист	N док	Подпись	Дата
Заказчик		Машин А.Н.			
Ген. дир.		Липих Н.Н.			
Конструктор		Левиков А.В.			

ЭП-Машин-2013

Тверская обл.
Удомельский р-н.
г. Удомля

Стадия	Масса	Масштаб
КД		
Лист	Листов	

Стена Б

ООО "ЭдемДом"

Взам. инв.N

Подп. и дата

Инв.N подл.

Стена В

1:52

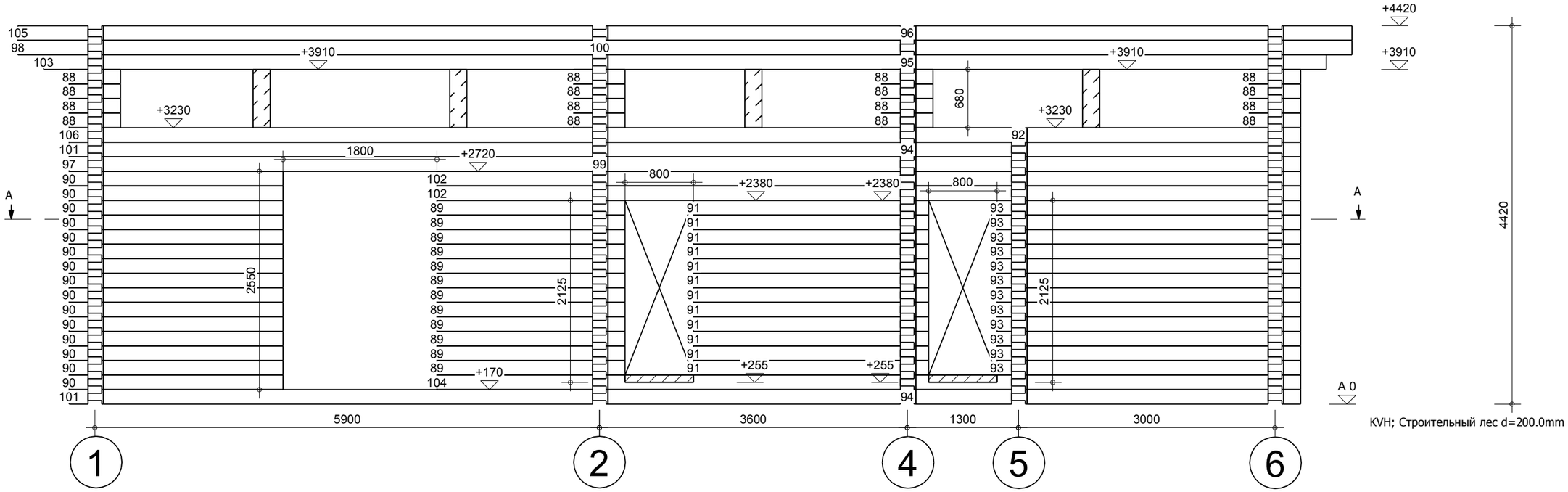

KVH; Строительный лес d=200.0mm

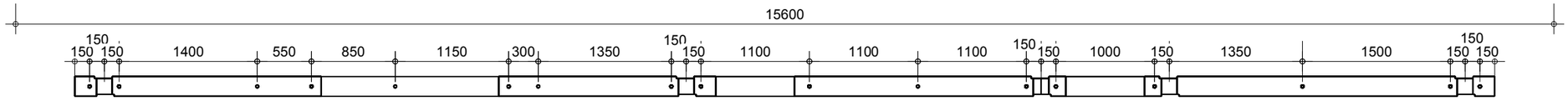

Сечение А-А

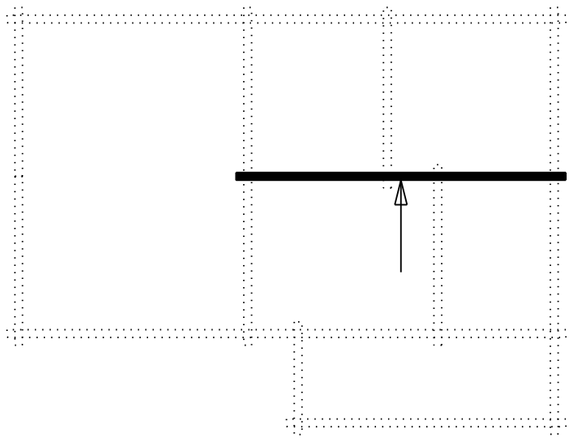

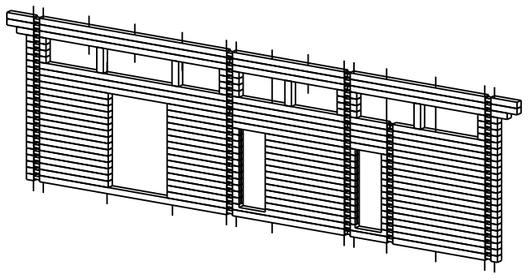

Взам. инв.N	Подп. и дата	Инв.N подл.

Изм	Кол	Лист	N док	Подпись	Дата
Заказчик		Машин А.Н.			
Ген. дир.		Липих Н.Н.			
Конструктор		Левиков А.В.			

ЭП-Машин-2013

Тверская обл.
Удомельский р-н.
г. Удомля

Стадия	Масса	Масштаб
КД		
Лист	Листов	

Стена В

ООО "ЭдемДом"

Стена Г

1:50

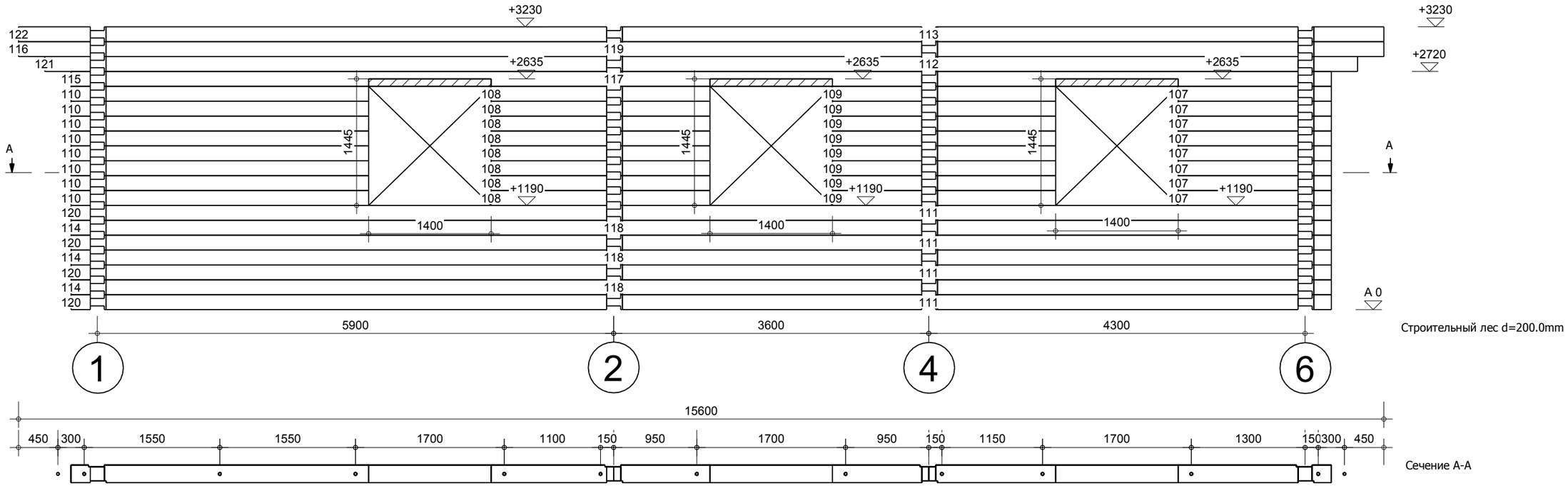

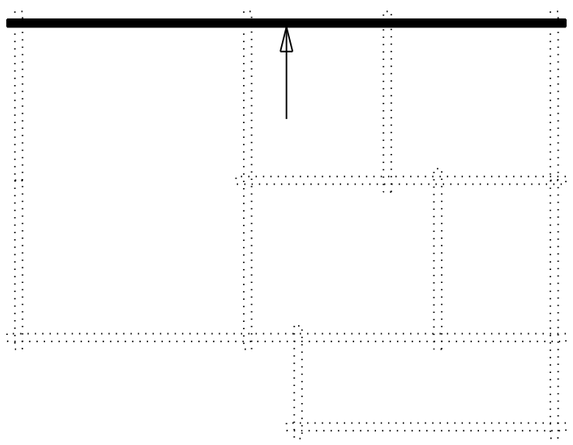

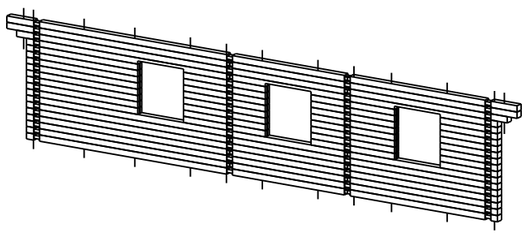

Взам. инв.N	Подп. и дата	Инв.N подл.

Изм	Кол	Лист	N док	Подпись	Дата
Заказчик		Машин А.Н.			
Ген. дир.		Липих Н.Н.			
Конструктор		Левиков А.В.			

ЭП-Машин-2013

Тверская обл.
Удомельский р-н.
г. Удомля

Стадия	Масса	Масштаб
КД		
Лист	Листов	

Стена Г

ООО "ЭдемДом"

Деталь установки оклада окон

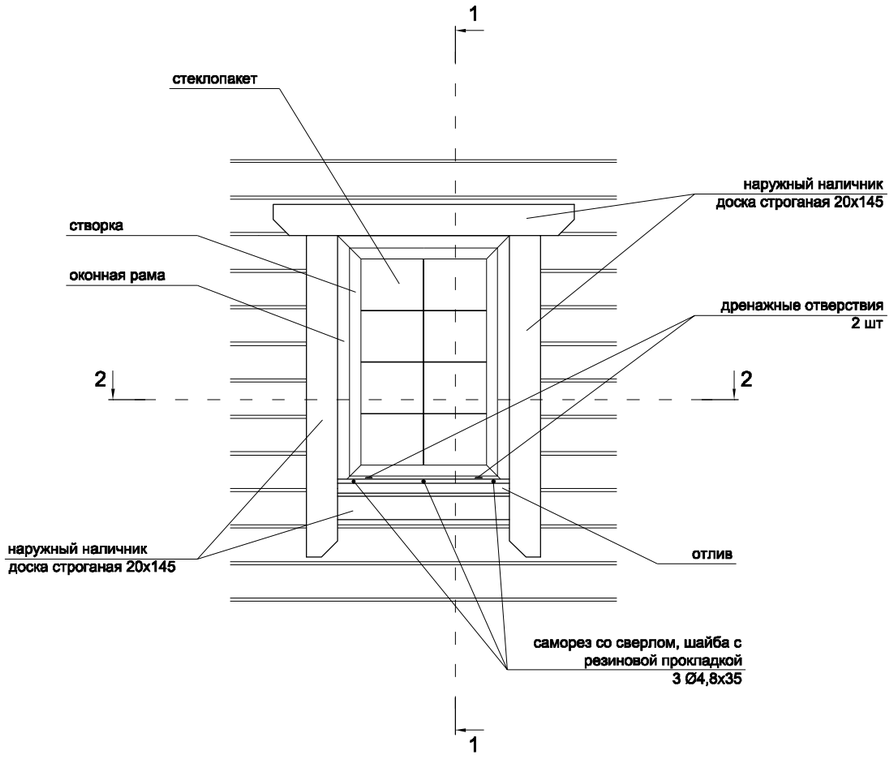

Разрез 1-1

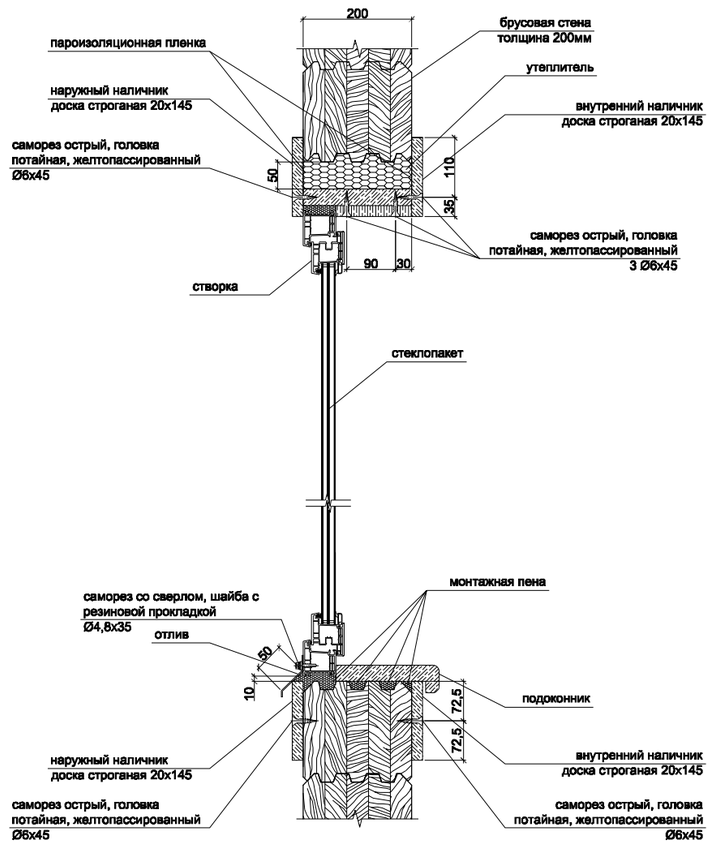

Разрез 2-2

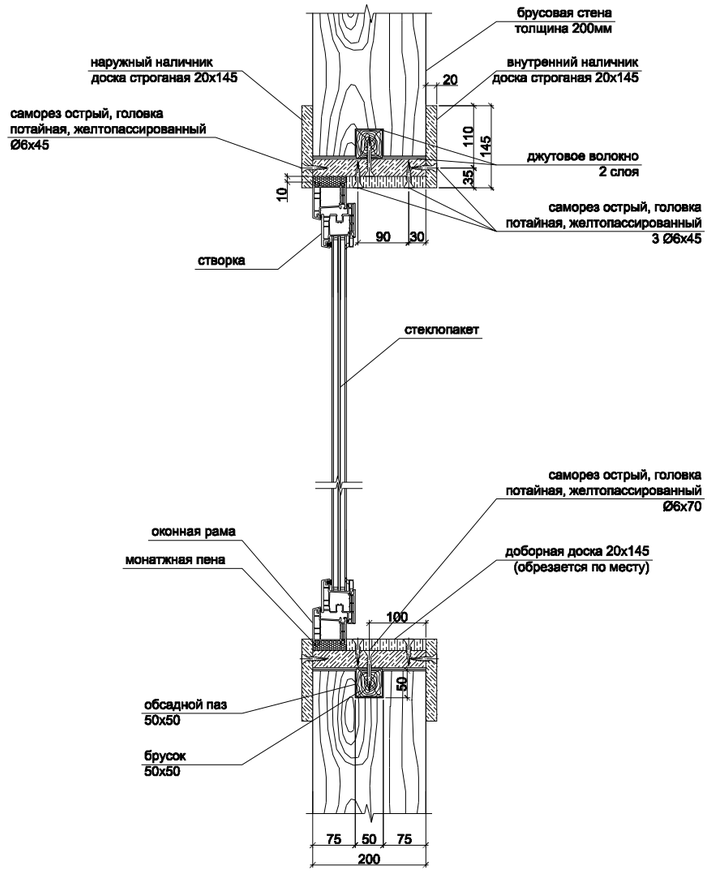

						ЭП-Машин-2013		
						Эскизный проект одноэтажного жилого дома из профилированного клееного бруса		
Изм.	Кол.	Лист	№док	Подп.	Дата			
Архитектор		Левиков А.В.				Тверская обл., Удомельский р-н, г. Удомля	Стадия	Лист	Листов
Ген. дир.		Липих Н.Н.					КР	19	20
Заказчик		Машин А.Н.				Деталь установки оклада окон Разрез 1-1. Разрез 2-2	ООО «ЭдемДОМ»		

Ведомость оконных и дверных проемов

Смета окон		
Количество	1	8
Размер Ш х В	800x850	1 400x1 445
2D-вид		
3D-вид		

Спецификация дверных проемов			
Количество	2	3	3
Размер Ш х В	750x2 125	800x2 125	900x2 125
2D-вид			
3D-вид	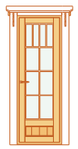	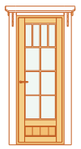	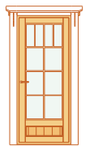

						ЭП-Машин-2013			
Изм.	*Кол.*	*Лист*	*№док*	*Подп.*	*Дата*	*Эскизный проект одноэтажного жилого дома из профилированного клееного бруса*			
Архитектор		*Левиков А.В.*				*Тверская обл., Удомельский р-н, г. Удомля*	*Стадия*	*Лист*	*Листов*
Ген. дир.		*Липих Н.Н.*					*КР*	*20*	*20*
Заказчик		*Машин А.Н.*				*Спецификация дверных проемов* *Спецификация оконных проемов*	*ООО «ЭдемДОМ»*		